UŽIVATELSKÝ NÁVOD

DŮLEŽITÉ BEZPEČNOSTNÍ ZÁSADY

Před instalací a použitím tohoto výrobku je nutné si pozorně přečíst všechny důležité pokyny a řídit se jimi. Uschovejte pro budoucí použití.
Uchovejte tyto instrukce pro vaši potřebu.

C530
Krystal Clear® Filtrační Čerpadlo

Certifikované číslo modelu FP604, 45 W

C1000
Krystal Clear® Filtrační Čerpadlo

Certifikované číslo modelu FP638, 99 W

220 - 240 V~, 50 Hz
Hmax 1.0 m, Hmin 0.19 m, IPX5/IPX7
Max. teplota vody 35 °C

Výkresy pouze pro ilustraci.

Nezapomeňte vyzkoušet i jiné skvělé výrobky Intex: bazény, bazénové příslušenství, nafukovací bazény a domácí hračky, matrace a lodě, které jsou k dispozici u znamenitých prodejců, nebo navštivte naše webové stránky.
V souvislosti s neustálým zdokonalováním výrobku, si Intex vyhrazuje právo změnit vlastnosti a vzhled výrobku. Díky tomu může dojít ke změnám manuálu bez předchozího oznámení.

Varování..... 1-2
Seznam dílů..... 2
Pokyny pro sestavení..... 3-4
Údržba..... 4-6
Péče o bazén a chemikálie..... 6
Dlouhodobé skladování..... 6
Průvodce odstraněním poruch..... 7-8
Obecné problémy s bazénem..... 8
Obecná pravidla bezpečnosti ve vodě..... 9
Omezená záruka..... 9

⚠ VAROVÁNÍ

- Děti a nezpůsobilé osoby vždy kontrolujte.
- Děti nesmějí obsluhovat toto zařízení ani se dotýkat elektrických kabelů.
- Děti si nesmí s přístrojem hrát.
- Tento spotřebič mohou používat osoby se sníženými fyzickými, smyslovými nebo duševními schopnostmi nebo osoby s nedostatečnými zkušenostmi a znalostmi, pokud jsou pod dohledem nebo byly poučeny o bezpečném používání spotřebiče a rozumí souvisejícím nebezpečím.
- Montáž a demontáž mohou provádět pouze dospělí.
- **Nebezpečí úrazu elektrickým proudem. Napájecí kabel připojujte pouze do zásuvky s uzemněním nebo s proudovým chráničem. Pokud nemůžete ověřit, zda je zásuvka chráněna některým z uvedených prvků, kontaktujte způsobilého elektrikáře, který případně namontuje zásuvku s maximální zátěží 30 mA. Nepoužívejte přenosný proudový jistič.**
- Při odpojování, čištění a údržbě filtračního čerpadla vždy čerpadlo odpojte od zdroje elektrického proudu. Před montáží, demontáží nebo čištěním vždy odpojte spotřebič od napájení.
- Čerpadlo musí být umístěno tak, aby byla zástrčka přístupná.
- Přívodní kabel neinstalujte pod zem. Umístěte jej tak, aby nebyl poškozen sekačkou na trávu, nůžkami na živý plot nebo jiným zařízením.
- Přívodní kabel nelze vyměnit. Pokud dojde k jeho poškození, je nutné spotřebič zlikvidovat.
- Pro snížení rizika úrazu elektrickým proudem nepoužívejte k zajištění napájení prodlužovací kabely, časové spínače, adaptéry ani konvertory do zásuvek. Použijte řádně umístěnou zásuvku.
- Nezapínejte ani nevypínejte filtrační čerpadlo, když stojíte ve vodě nebo máte mokré ruce.
- Zástrčku čerpadla udržujte v minimální vzdálenosti 3,5 m od bazénu.
- Čerpadlo umístěte v takové vzdálenosti od bazénu, aby ho děti nemohly používat jako schod pro vstup do bazénu.
- Zařízení nespouštějte, pokud se ve vodě nacházejí lidé.

INTEX®

©2026 Intex Marketing Ltd. - Intex Development Co. Ltd. - Intex Recreation Corp. All rights reserved/Tous droits réservés/Todos los derechos reservados/Alle Rechte vorbehalten. Printed in China/Imprimé en Chine/Impreso en China/Gedruckt in China. ®™ Trademarks used in some countries of the world under license from/®™ Marques utilisées dans certains pays sous licence de/Marcas registradas utilizadas en algunos países del mundo bajo licencia de/Warenzeichen verwendet in einigen Ländern der Welt in Lizenz von/Intex Marketing Ltd. to/à/a/an Intex Development Co. Ltd., Hong Kong & Intex Recreation Corp., P.O. Box 1440, Long Beach, CA 90801 • Distributed in the European Union by/Distribué dans l'Union Européenne par/Distribuido en la unión Europea por/Vertrieb in der Europäischen Union durch/Intex Trading B.V., Ettenseweg 46, 4706 PB Roosendaal – The Netherlands • Distributed in the UK by Unitex Service (UK) Limited, 124 City Road, London, England, EC1V 2NX, UK.
www.intexcorp.com

⚠ VAROVÁNÍ

- Čerpadlo je určeno pouze pro skladovatelné bazény. Nepoužívejte jej u trvale instalovaných bazénů. Skladovatelným bazénem se rozumí bazén, který lze rozložit na části a později opět složit do původní podoby.
- Přístroj je určen pouze pro použití v domácnosti.
- Tento výrobek nesmí být ponechán venku za mrazivého počasí, protože není chráněn proti působení mrazu.
- **Nikdy nevkládejte chemické tablety do čerpadla, filtru ani do žádné části oběhového systému. Používejte pouze ve schválených plovoucích dávkovačích nebo dávkovačích chemikálií a vždy dodržujte pokyny uvedené na obalech chemikálií. Nesprávné použití může způsobit výbuch, vážné zranění, smrt nebo poškození majetku.**
- Výrobek smí být použit pouze pro účely popsané v manuálu.

NEDODRŽENÍ TĚCHTO VAROVÁNÍ MŮŽE MÍT ZA NÁSLEDEK POŠKOZENÍ MAJETKU, ÚRAZ EL. PROUDEM, ZAMOTÁNÍ, VÁŽNÉ ZRANĚNÍ NEBO SMRT.

Varování, pokyny, a pravidla bezpečnosti pro tento výrobek představují pouze některé z možných rizik a nebezpečí zábavních vodních zařízení a nezahrnují veškerá možná rizika a nebezpečí. Při pobytu ve vodě se řiďte zdravým rozumem a úsudkem.

REFERENCE DÍLŮ

Před sestavováním Vašeho výrobku věnujte prosím několik minut kontrole obsahu a prohlédněte si všechny části bazénu.

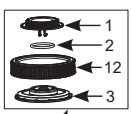

Pro Model FP604

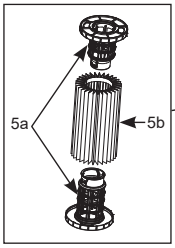

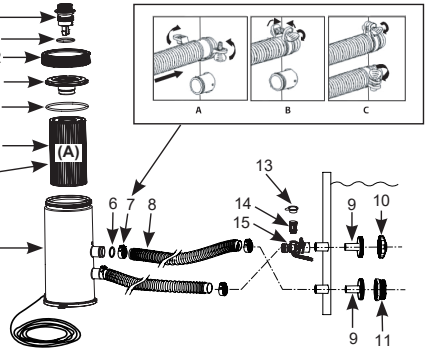

POZNÁMKA: Výkresy jsou pouze ilustrativní. Nemusí zobrazovat skutečný výrobek. Není v reálném měřítku.

Č.	POPIS	MNOŽSTVÍ	Č. NÁHR. DÍLU.	
			Model FP604	Model FP638
1	VZDUCHOVÝ VENTIL	1	13410	-
	UKAZATEL FILTRU + ODVZDUŠŇOVACÍ VENTIL	1	-	13415
2	TĚSNĚNÍ VENTILU	1	13406	13229
3	VÍKO FILTRACE	1	13411	13414
4	TĚSNĚNÍ VÍKA	1	13413	13413
5	FILTRAČNÍ VLOŽKA	1	29000/29019	29000/29019
5a	SADA KONCOVÝCH VÍČEK FILTRU (DRŽÁK FILTRAČNÍHO MÉDIA)	1	13763	13763
5b	FILTRAČNÍ MÉDIUM	1	13764	13764
6	TĚSNĚNÍ HADICE	2	10134	10134
7	SVORKA HADICE	4	11489	11489
8	HADICE	2	10399	10399
9	STĚNOVÁ PRŮCHODKA	2	11070	11070
10	TRYSKA (VODA DO BAZÉNU)	1	13162	13162
11	SÍTKO (VODA Z BAZÉNU)	1	12197	12197
12	MATICE VÍKA	1	13412	13412
13	ČEPIČKA VZDUCHOVÉHO VENTILU	1	12373	12373
14	VZDUCHOVÝ VENTIL	1	12363	12363
15	ADAPTÉR VZDUCHOVÉHO VENTILU	1	12367	12368
16	SKŘÍŇ FILTRAČNÍHO ČERPADLA A MOTOR	1	13538	13540

Typ filtračního média	Filtrační kartušová vložka #29000, #13764, #29019

Při objednávce náhradních dílů uvádějte číslo modelu pumpy a číslo náhr. dílu. Pro montáž nejsou vyžadovány žádné nástroje.

POKYNY PRO SESTAVENÍ

Ujistěte se, že je zajištěn přívod vody do bazénu a že disponujete potřebnými chemikáliemi.
DŮLEŽITÉ: Toto filtrační čerpadlo se dodává s otevřeným vzduchovým ventilem (1) (ventil případně otevřete). Vzduchový ventil NEODSTRAŇUJTE, dokud nedojdete do bodu 8 tohoto návodu. V opačném případě může v těle čerpadla zůstat vzduch, motor poběží nasucho, začne být hlučný a dojde k jeho poruše.

1. Nejdříve sestavte nadzemní bazén. Dodržujte pečlivě návod na použití.
2. Na vzdálenost délky hadice od bazénu umístěte filtrační čerpadlo, směrem ke spodnímu černému výčnělku přípojky na hadici, vyčnívajícímu ze stěny bazénu. Ujistěte se, že filtrační čerpadlo je přístupné po celou dobu servisu a údržby.
3. Nasaďte sestavu hubice **(9 a 10)** na horní vystupující hadicovou přípojku a potom připojte adaptér vzduchového ventilu **(15)** na horní vystupující tvarovku. Našroubujte vzduchový ventil **(14)** na adaptér vzduchového ventilu **(15)**. Následně vložte smontovaný pár dílů **(9 a 11)** do spodní průchodky stěnou. Hadice **(8)** nasaďte na přípojky na hadice.
4. Svorkami na hadici **(7)** připevněte jednu z hadic **(8)** na spodní průchodku bazénovou stěnou (označenou na bazénu "+") a na vrchní přípojku na pumpě (označenou "+").
5. Připojte druhou hadici na adaptér vzduch. ventilu **(15)** a na spodní přípojku čerpadla. Ujistěte se, že jsou všechny svorky hadic **(7)** pevně dotaženy.
   POZNÁMKA: Ujistěte se, že vzduchový ventil **(14)** je pevně utažen na adaptér vzduch. ventilu **(15)** směrem nahoru.
6. Matici víka **(12)** odšroubujte proti směru hodinových ručiček z těla filtru. Uchopte a vytáhněte víko **(3)**. Zkontrolujte, zda je filtrační vložka uvnitř těla filtrace. Pokud ano, víko uzavřete a prstem dotáhněte matici víka **(12)** zpět do těla filtrace.
7. Naplňte bazén vodou tak, aby hladina vody přesahovala alespoň 2 až 4 cm nad horní přípojku. Voda začne automaticky proudit do čerpadla.
8. Poté, co z otvoru odvzdušňovacího ventilu začne vytékat voda, zašroubujte vzduchový ventil zpět do víka. Ventil příliš neutahujte.
   POZNÁMKA: Protože se tělo pumpy bude plnit vodou, je nutné odvzdušnění systému.
9. Zapojte napájecí kabel čerpadla do zásuvky. Čerpadlo nyní filtruje vodu.
10. Nechejte filtrační pumpu běžet tak dlouho, dokud nezískáte vodu požadované čistoty.
    POZNÁMKA: Nikdy nedávejte bazénovou chemii přímo do filtračního čerpadla. Mohlo by dojít k poškození čerpadla a ztrátě záruky.

⚠ VAROVÁNÍ

Čerpadlo umístěte v takové vzdálenosti od bazénu, aby ho děti nemohly používat jako schod pro vstup do bazénu.

Pokud je některá součást poškozená, je nezbytné ji vyměnit, jakmile je to možné. Používejte pouze výrobcem schválené díly.

Chcete-li zkontrolovat nebo vyměnit filtrační vložku, odpojte čerpadlo ze zásuvky, odšroubujte trysku **(10)** a sítko **(11)** z přípojky na hadici a vložte do ní těsnící zátky (kloboučky). Po opravě/kontrole otevřete odvzdušňovací ventil a odstraňte zátky, aby přebytečný vzduch mohl uniknout. Potom dotáhněte ventil a našroubujte zpět trysku **(10)** a sítko **(11)**. Čerpadlo se opět naplní vodou a může být znovu spuštěno.

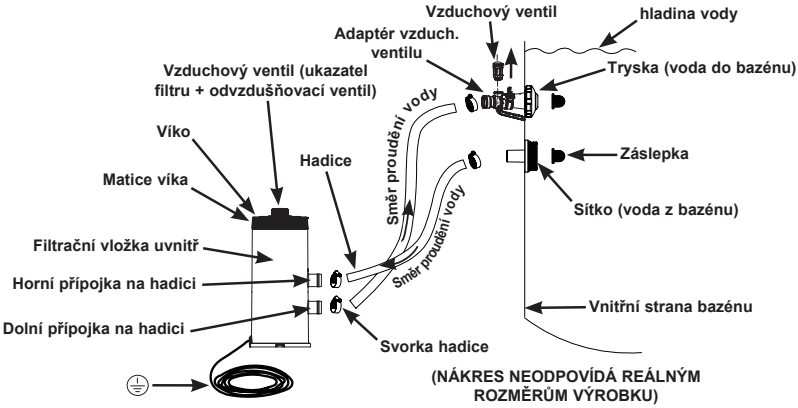

(NÁKRES NEODPOVÍDÁ REÁLNÝM ROZMĚRŮM VÝROBKU)

Zásuvka elektrického zdroje 220-240 V pro napájecí kabel filtračního čerpadla musí být ve vzdálenosti více než 3,5 m od stěn bazénu. Informujte se u vašeho místního úřadu pro určení vhodného standardu a požadavek na „elektrickou instalaci bazénů a bazénového zařízení". Následující tabulka je pouze informativní:

Stát / Region	Standardní číslo
Mezinárodní	IEC 60364-7-702
Francie	NF C 15-100-7-702
Německo	DIN VDE 0100-702
Nizozemsko	NEN 1010-702

POKYNY PRO SESTAVENÍ ZÁKLADNY ČERPADLA

Odklopte obě klapky montážních otvorů umístěné pod základnou čerpadla směrem ven. Některé země, obzvláště v Evropském společenství, vyžadují zajištění filtračního čerpadla k zemi nebo k základně v trvale vzpřímené poloze.
Filtrační čerpadlo lze nainstalovat na betonovou nebo dřevěnou základnu a tím předejít náhodnému převrácení. Celková hmotnost sestavy musí přesáhnout 18 kg. Níže zobrazený výkres uvádí dvě možnosti montáže ve vzpřímené poloze. Pojistné matice a šrouby nejsou součástí dodávky.

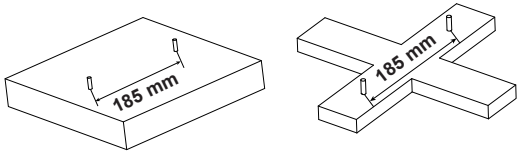

-- (2) x M6 HEXAGON ZÁMKY

-- (2) x M6 ŠROUBY SE ŠESTIHRANNOU HLAVOU

VYČIŠTĚNÍ NEBO VÝMĚNA FILTRAČNÍ VLOŽKY

Filtrační vložku doporučujeme měnit alespoň každé 2 týdny nebo podle potřeby. Pravidelně sledujte úroveň zanesení filtru.

Pro Model FP638:

Filtrační čerpadlo je vybaveno ukazatelem filtru, který ukazuje, kdy je třeba vyčistit nebo vyměnit filtrační vložku:

- Zelená zóna: filtrační vložka je čistá, není třeba ji čistit ani vyměňovat.
- Žlutá zóna: filtrační vložka je znečištěná; je potřeba ji vyčistit.
- Červená zóna: filtrační vložka je nadměrně znečištěná; musí být vyčištěna nebo vyměněna. Po vyčištění nebo výměně kazety je nutné vynulovat ukazatel filtru stisknutím tlačítka pod ukazatelem filtru, viz obr. 1. Ukazatel filtru se rozsvítí zeleně.

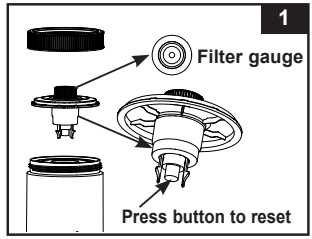

POZNÁMKA: Abyste zajistili správnou hodnotu ukazatele filtru, vyjměte veškeré příslušenství (skimmer, světla, rozprašovač, automatický čistič atd.) ze vstupního a výstupního potrubí filtračního systému. Podrobnosti naleznete v části „Průvodce odstraňováním problémů".
Pokud čerpadlo neběží (pohotovostní režim) nebo je VYPNUTO a indikátor ukazatele filtru je žlutý nebo červený, stiskněte tlačítko pod ukazatelem filtru, aby se po vyčištění nebo výměně filtrační vložky vynuloval (vrátil na zelenou barvu).

Následující kroky poskytují pokyny, jak vyčistit nebo vyměnit filtrační vložku.

1. Přesvědčte se, zda je filtrační čerpadlo vypnuté. Napájecí kabel odpojte od přívodu el. proudu.
2. Abyste zabránili vytékání vody z bazén u, odšroubujte trysku **(10)** a sítko **(11)** z přípojky na hadici a místo nich vložte těsnicí zátky (kloboučky).
3. Odšroubujte proti směru hodinových ručiček matici víka **(12)** a víko filtrace **(3)**. Dávejte pozor, abyste neztratili těsnění víka **(4)**.
4. Vyjměte použitou filtrační vložku **(5)** a vyčistěte ji. Lze ji vyčistit proudem vody nebo rozprašovačem ze zahradní hadice.
5. Zvažte, zda vložka filtru potřebuje vyměnit. Na výměnu používejte pouze originální filtrační vložky Intex. Podrobnosti viz kapitola „Náhradní díly".
6. Vraťte vložku na původní místo do čerpadla.
7. Vraťte těsnění **(4)** a víko se závitem **(3)** do jejich původní polohy a ve směru hodinových ručiček znovu našroubujte matici víka **(12)** na tělo filtrace.
8. Po výměně filtrační vložky otevřete vzduchový ventil a odstraňte zátky, nechte krátký čas na odvzdušnění, poté dotáhněte vzduchový ventil a opět našroubujte trysku **(10)** a sítko **(11)**. Filtrační čerpadlo se zaplní vodou a může být opět spuštěno.
9. Pravidelně kontrolujte vstupní a výstupní otvory, aby nebyly zakryté. Zajistíte tak správnou filtraci.
10. Likvidace jakéhokoli použitého filtračního média musí být v souladu s příslušnými místními předpisy a legislativou.

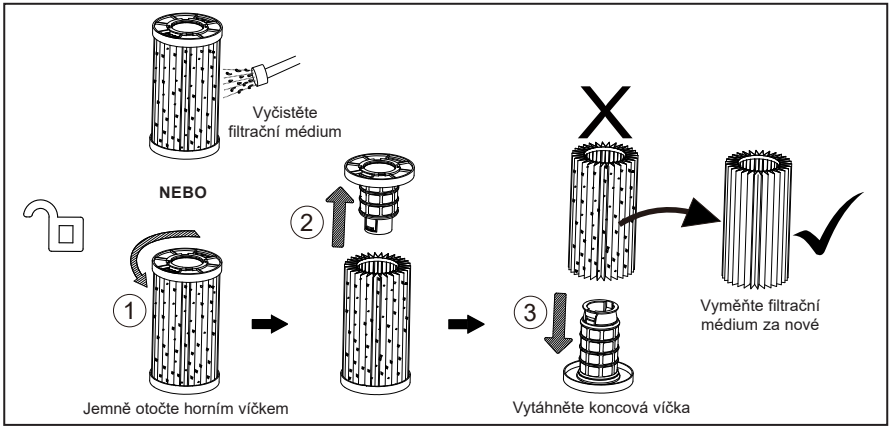

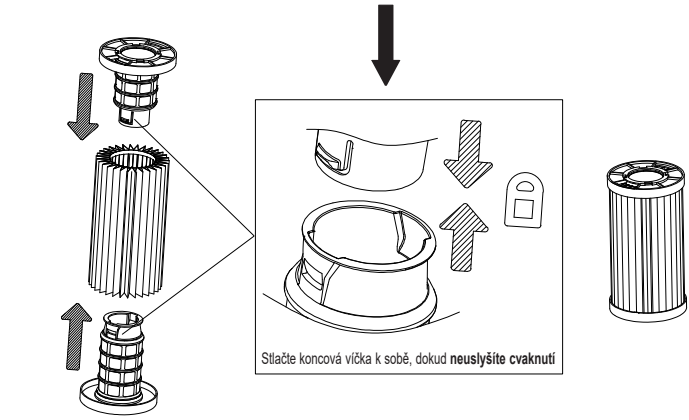

PÉČE O BAZÉN A CHEMIKÁLIE

- Všechny bazény vyžadují takovou péči, aby zůstaly dodrženy hygienické podmínky čistoty vody. Použitím vhodných chemikálií a filtrační pumpy toho dosáhnete. Správné dávkování chlóru a ostatních chemikálií, potřebných pro dosažení průzračné vody, můžete konzultovat s Vaším dodavatelem bazénové chemie.
- Chemikálie uchovávejte mimo dosah dětí.
- Nedoplňujte chemikálie do bazénu, pokud jsou v něm lidé. Může dojít k podráždění očí a kůže.
- Nepodceňujte každodenní kontrolu pH a chemické ošetření vody. Při napouštění bazénu a v průběhu sezóny kontrolujte správný obsah chlóru a ostatních chemikálií. Sledujte také hladinu pH. Pokyny a doporučení Vám poskytne Váš dodavatel bazénové chemie.
- První napuštěná voda v sezóně může být lehce slaná, a proto bude vyžadovat přidání dodatečných přísad do vody a mimořádnou výměnu filtru. Nepoužívejte bazén ke koupání, dokud pH vody není vyvážené. O podrobnostech se poraďte s Vaším prodejcem bazénů.
- Ponechejte si v rezervě náhradní filtry. Filtr vyměňujte každé dva týdny.
- Voda s chlórem, vylitá například při dětských hrách, může poničit trávník, zahradu nebo keře. Tráva pod bazénem bude zničená. Mějte prosím na zřeteli, že některé typy travin mohou prorůst skrz dno bazénu.
- Doba, po kterou má být čerpadlo v chodu závisí na velikosti bazénu, počasí a frekvenci používání bazénu. Vyzkoušejte různé doby provozu čerpadla a dosáhněte tak ideálně čisté vody.
- Evropská norma EN16713-3 vyjmenovává některé další informace o kvalitě bazénové vody a úpravě vody, které lze nalézt na www.intexcorp.com/support.

⚠ UPOZORNĚNÍ

Koncentrované roztoky chlóru mohou poškodit plášť bazénu. Dbejte pokynů výrobce chemikálií, sledujte varování a berte ohled na možná rizika.

DLOUHODOBÉ SKLADOVÁNÍ & ZAZIMOVÁNÍ

1. Předtím, než budete Váš bazén vypouštět z důvodu dlouhodobého uskladnění nebo přemístění, ujistěte se, že můžete vodu vypustit do přiměřeně velké nádrže nebo do odpadu směrem pryč od Vašeho domu. Prověřte si místní nařízení týkající se vypouštění vody z bazénu.
2. Vypusťte vodu z bazénu.
3. Po vyprázdnění bazénu odpojte všechny hadice **(8)** ze stěny bazénu a z čerpadla (opačný postup než je pro sestavení).
4. Vyjměte filtrační vložku dle návodu na čištění filtr. vložky, krok 2 až 4.
5. Odstraňte přípojku na sítko s tryskou a přípojku na sítko se sítkem ze stěny bazénu. Do přípojek na hadici (stěnové průchody) vložte záslepky. Povolte svorky na hadici **(7)** a zajistěte při tom přípojky na hadici **(9)** proti vytažení.
6. Vypusťte vodu z pumpy.
7. Díly z pumpy a hadice ponechte na vzduchu, aby důkladně vyschly.
8. Dle míry opotřebení filtrační vložky **(5)** se rozhodněte, zda v příští sezóně použijete novou vložku. Ponechejte si proto jednu záložní.
9. Pro zachování pružnosti při dlouhodobém skladování natřete vazelínou těsnění víka **(4)**, těsnění vzduchového ventilu **(2)** a těsnění hadic **(6)**.
10. Filtrační pumpu a její příslušenství skladujte na suchém místě s regulovanou teplotou od 0 do 40 stupňů Celsia.
11. Pro uskladnění umístěte suché součásti do původního kartónového obalu.

PRŮVODCE ODSTRANĚNÍM PORUCH

PROBLÉM	PŘÍČINA	ZPŮSOB ŘEŠENÍ
MOTOR ČERPADLA SE NEROZBĚHNE	• Pumpa není zapnutá. • Vypnutý proudový jistič a/nebo zemní ochrana. • Motor je přehřátý a pojistka ho vypnula.	• Přívodní šňůra musí být zapojena do 3-žilové zásuvky s ochranou uzemnění nebo s proudovým jističem. • Nahoďte jistič. Pokud opakovaně vypadává, chyba může být ve vašem rozvodném systému. Vypněte jistič a přivolejte způsobilou osobu k opravě rozvodu. • Motor je příliš horký, nechte ho vychladnout.
FILTRAČNÍ PATRONA JE UVOLNĚNÁ NEBO SE UVNITŘ POUZDRA ROZPADLA	• Koncová víčka filtru **(5a)** nebyla po čištění správně zajištěna nebo znovu namontována.	• Zajistěte, aby byla koncová víčka pevně přitlačena k sobě, dokud nezaklapnou, a tím bezpečně držela filtrační médium na místě.
SLABÝ ČISTICÍ / FILTRAČNÍ VÝKON	• Filtrační patrona je znečištěná, poškozená nebo nesprávně nainstalovaná. • Koncová víčka filtru **(5a)** jsou uvolněná, poškozená nebo nejsou správně zajištěná. • Těsnění koncového víčka filtru **(5a)** je opotřebované, poškozené nebo prasklé, což umožňuje únik vody. • Nesprávný obsah chlóru nebo hladina pH. • Příliš znečištěný bazén.	• Vyčistěte nebo vyměňte filtrační patronu/médium. • Zajistěte, aby byla koncová víčka pevně spojena. • Zkontrolujte těsnění koncových víček, zda není prasklé nebo poškozené. Vyměňte, pokud je poškozeno. • Upravte obsah chlóru nebo hladinu pH. Konzultujte problém s dodavatelem bazénu. • Vyčistěte vstupní/výstupní armatury a nechte čerpadlo běžet delší dobu.
PUMPA NEPUMPUJE VODU NEBO JE PROUD VODY SLABÝ	• Sání n. výpust je ucpána. • Do sání proniká vzduch. • Filtr. vložka je zanesená. • Příliš znečištěný bazén. • Znečištěná filtr. vložka. • Přípojky na sání a výpust jsou prohozené. • Bazénový vstupní vzduchový adaptér připojen na nesprávnou tvarovku.	• Zkontrolujte, zda sací hadice není zanesena. • Utáhněte svorky hadice, zkontrolujte možné poškození hadic a hladinu vody. • Vyměňte filtrační vložku. • Filtrační vložku čistěte/vyměňujte častěji. • Nainstalujte trysku na horní průchodku bazénu (sání) a sítko na spodní průchodku bazénu (výpust). • Ujistěte se, že bazénový vstupní vzduchový adaptér je připojen na horní bazénovou vstupní tvarovku.
PUMPA NEFUNGUJE	• Nízká hladina vody. • Filtrační sítko je ucpané. • Do sací hadice proniká vzduch. • Vadný motor nebo zanesený rotor. • Vzduch. bublina v prostoru s filtr. vložkou.	• Doplňte vodu v bazénu na správnou úroveň. • Vyčistěte mřížku na trysce. • Dotáhněte svorky hadic, zkontrolujte, zda nejsou hadice poškozené. • Odstraňte nečistoty a listy ze sací hadice. • Otevřete odvzdušňovací ventil na vrchní části čerpadla.
HORNÍ VÍKO PROTÉKÁ	• Chybí těsnění víka. • Víko nebo odvzdušňovací ventil netěsní.	• Odšroubujte víko a zkontrolujte těsnění. • Utáhněte víko nebo ventil (ručně).
HADICE PROTÉKÁ	• Svorky hadice nejsou dostatečně utažené. • O-kroužek hadice uvolněný při připojení hadice. • Protrhnutá hadice.	• Dotáhněte nebo vyměňte svorky hadice. • Nasaďte O-kroužek zpět do drážky. • Vyměňte za novou hadici.
VZDUCHOVÁ KAPSA	• Vzduch. bublina v prostoru s filtr. vložkou nebo v sací hadici.	• Otevřete odvzdušňovací ventil, zvedněte sací hadici a pak ji dejte opět dolů. Počkejte, dokud nezačne z odvzdušňovacího ventilu vytékat voda. Pak odvzdušňovací ventil opět uzavřete.
NETĚSNOST BAZÉNOVÉHO VSTUPNÍHO VZDUCHOVÉHO ADAPTÉRU / VZDUCHOVÉHO TRYSKOVÉHO VENTILU	• Svorky hadice nejsou dostatečně utažené. • Vzduchový tryskový ventil netěsní a nesměruje nahoru. • Vnitřní těsnění vzduchového tryskového ventilu je zablokováno. • Vnitřní těsnění vzduchového tryskového ventilu je znečištěno. • Vzduchový tryskový ventil je poškozen.	• Dotáhněte nebo vyměňte svorky hadice. • Utáhněte vzduchový tryskový ventil a zkontrolujte, či směruje nahoru. • Zapojte čerpadlo a spusťte na několik sekund, poté odpojte, opakujte 3x. • Odstraňte vzduchový tryskový ventil, vypláchněte nečistoty s vodou a vraťte ventil zpátky. • Vyměňte za nový vzduchový tryskový ventil.
MALÝ ÚNIK ZE VZDUCHOVÉHO TRYSKOVÉHO VENTILU, KDYŽ JE ČERPADLO ZAPNUTÉ	• Příslušenství připojené k cirkulačnímu vodnímu potrubí.	• Demontujte veškeré příslušenství (například solární podložku, automatický čistič bazénu, LED světlo) z cirkulačního vodního potrubí a na vzduchový tryskový ventil **(13)** nasaďte čepičku vzduchového tryskového ventilu **(14)**. Za normálních okolností nebo za provozu čerpadla nezakrývejte vzduchový tryskový ventil **(14)** víčkem ventilu **(13)**.

Pro Model FP638:

PROBLÉM	PŘÍČINA	ZPŮSOB ŘEŠENÍ
ZAMLŽENÍ NEBO VLHKOST UVNITŘ OKÉNKA FILTRU	• Kondenzace v důsledku kolísání okolní teploty a vysoké vlhkosti.	• To je normální.
FILTRAČNÍ VLOŽKA JE ŠPINAVÁ, ALE UKAZATEL JE V ZELENÉ ZÓNĚ	• Vstup a výstup jsou uzavřené. • Filtrační vložka není správně nainstalována uvnitř pouzdra filtru. • Nesprávná specifikace filtrační vložky. • Filtrační vložka je rozbitá a netěsná. • Příslušenství připojené do vodovodního rozvodu filtračního systému. • Hadice jsou zkroucené, zauzlené nebo zamotané. • Ukazatel filtru je rozbitý.	• Odstraňte černé kloboučkové zátky ze vstupních a výstupních konektorů sítka. • Ujistěte se, že je vložka správně nainstalována uvnitř pouzdra filtru a zda je kryt pouzdra bezpečně uzavřen. • Vyměňte za filtrační vložku INTEX. • Vyměňte filtrační vložku za novou. • Ze vstupního a výstupního potrubí filtrace odstraňte veškeré příslušenství (skimmer, světla, rozprašovač vody, auto čistič, ohřívač, sanitární zařízení, vysavač atd.). • Ujistěte se, že jsou všechny hadice zcela vytaženy. • Vyměňte nový ukazatel filtru.
PO VYČIŠTĚNÍ KAZETY JE UKAZATEL STÁLE VE ŽLUTÉ ZÓNĚ	• Filtrační vložka není zcela čistá. • Filtrační vložku nelze vyčistit. • Ukazatel filtru je rozbitý.	• Kazetu znovu důkladně namočte a vyčistěte. K čištění mezi záhyby použijte kartáč. • Vyměňte za novou filtrační vložku. • Vyměňte nový ukazatel filtru.
FILTRAČNÍ VLOŽKA SE ZDÁ ČISTÁ, ALE UKAZATEL JE V ČERVENÉ ZÓNĚ	• Uvnitř filtrační vložky mohou být ucpané řasy. • Ukazatel filtru je rozbitý.	• Vložku důkladně namočte a vyčistěte. Pokud je stále v červené zóně, vyměňte za novou filtrační vložku. • Vyměňte nový ukazatel filtru.
INDIKÁTOR UKAZATELE FILTRU JE PŘI VYPNUTÉM ČERPADLE NEBO PO VÝMĚNĚ NOVÉ FILTRAČNÍ VLOŽKY ZASEKNUTÝ VE ŽLUTÉ NEBO ČERVENÉ BARVĚ	• Ukazatel filtru se po vyčištění nebo výměně filtrační vložky nenastaví. • Ukazatel filtru je vadný.	• Stisknutím tlačítka pod ukazatelem filtru jej po vyčištění nebo výměně nové kazety resetujete (opět na zelenou barvu). • Vyměňte nový ukazatel filtru.

BĚŽNÉ PROBLÉMY S BAZÉNEM

PROBLÉM	POPIS	PŘÍČINA	ZPŮSOB ŘEŠENÍ
VODNÍ ŘASY	• Zelená voda. • Zelené, nebo černé skvrny na bazénu. • Kluzký bazén a/nebo nepříjemný zápach.	• Nesprávné množství chlóru a/nebo hladina pH.	• Nárazově přidejte větší množství chlóru ("šok"). Upravte hladinu pH na doporučenou úroveň. • Vysajte dno bazénu. • Udržujte potřebnou hladinu chlóru.
ZABARVENÁ VODA	• Voda při prvním kontaktu s chlórem mění barvu na modrou, hnědou, nebo černou.	• Přidáním chlóru došlo k oxidaci mědi, železa, nebo hořčíku. To je běžné.	• Upravte hladinu pH na doporučenou úroveň. • Nechejte čerpadlo běžet do té doby než bude voda čistá. • Často čistěte filtrační vložku.
PLOVOUCÍ ČÁSTICE VE VODĚ	• Voda má mléčnou barvu, nebo je kalná.	• Příliš tvrdá voda v důsledku vysokého pH. • Příliš nízký obsah chlóru. • Cizí látka ve vodě.	• Upravte hladinu pH. Úpravu vody konzultujte s dodavatelem bazénu. • Upravte hladinu chlóru na správnou hodnotu. • Vyčistěte nebo vyměňte filtrační vložku.
DLOUHODOBĚ NÍZKÁ HLADINA VODY	• Hladina je nižší než předchozí den.	• Trhlina nebo díra v bazénu nebo v hadici. • Vypouštěcí ventily jsou uvolněné.	• Opravte záplatou. • Prsty dotáhněte všechny uzávěry.
USAZENINA NA DNĚ BAZÉNU	• Nečistoty nebo písek na dně bazénu.	• Důsledek častého používání a častého vstupování do bazénu.	• Vysajte dno bazénu vysavačem Intex.
SMETÍ PLOVOUCÍ NA POVRCHU	• Listy, hmyz apod.	• Bazén je umístěn příliš blízko stromům.	• Použijte skimmer Intex.

DŮLEŽITÉ

Pokud nadále dochází k potížím, požádejte o pomoc naše oddělení služeb zákazníkům.
Viz samostatný seznam „autorizovaných servisů".

OBECNÁ PRAVIDLA BEZPEČNOSTI VE VODĚ

Odpočinek ve vodě je zábavný a má také léčebné účinky. Hrozí při něm však také nebezpečí zranění nebo smrti. Abyste snížili riziko poranění, přečtěte si a dodržujte veškerá varování a pokyny uvedené na výrobku, na balení a na přiložených letácích. Nezapomeňte však, že varování, pokyny a bezpečnostní předpisy týkající se výrobku zahrnují jen některá běžná rizika odpočinku ve vodě, ale neřeší všechny případy ohrožení a/nebo nebezpečí.

Pro další ochranu se také seznamte s následujícími bezpečnostními pokyny, stejně jako s pokyny vydanými národními institucemi, které se zabývají bezpečností:

- Požadujte stálý dohled. Určete jednu dospělou osobu jako "plavčíka", který bude mít dozor nad děním v bazénu, zvláště pokud v něm jsou děti.
- Naučte se plavat.
- Naučte se poskytovat první pomoc.
- Poučte každého, kdo hlídá uživatele bazénu o možných nebezpečích a o použití bezpečnostních zařízení, například uzamykatelných dveří, zábran apod.
- Poučte všechny uživatele bazénu vč. dětí, co dělat v případě nebezpečí.
- Při všech aktivitách ve vodě vždy používejte zdravý rozum a dobrý úsudek.
- Nejdůležitější pravidlo zní: Dozor, dozor a zase dozor.

Začněte zde!

OMEZENÁ ZÁRUKA

Vaše filtrační čerpadlo Krystal Clear® bylo vyrobeno za použití nejkvalitnějších materiálů a zpracování. Všechny výrobky Intex byly před opuštěním továrny zkontrolovány a shledány prosté všech vad. Tato omezená záruka se vztahuje pouze na filtrační čerpadlo Krystal Clear® a příslušenství níže.

Tato omezená záruka je dodatkem, a ne náhradou vašich zákonných práv a opravných prostředků. Vaše zákonná práva mají přednost do té míry, do jaké je tato záruka v rozporu s některým z nich. Například, spotřebitelské zákony v celé Evropské unii stanovují zákonná záruční práva navíc k pokrytí, které poskytuje táto omezená záruka: informace o spotřebitelských právech celé EU naleznete na webových stránkách Evropského spotřebitelského centra na http://ec.europa.eu/consumers/ecc/contact_en/htm.

Tato omezená záruka se vztahuje pouze na původního kupce a je nepřenosná. Tato omezená záruka platí po dobu uvedenou níže od data prvního maloobchodního nákupu nebo dodání. Uschovejte si původní doklad o zakoupení s tímto návodem, protože doklad o zakoupení musí doprovázet reklamaci, jinak bude omezená záruka neplatná.

Záruka pro filtrační čerpadlo Krystal Clear® – 2 roky
Záruka pro hadici a armatury – 180 dnů

Pokud zjistíte výrobní vadu ve lhůtách uvedených výše, obraťte se na příslušné servisní středisko Intex, které je uvedeno v samostatném seznamu „autorizovaných servisů". Pokud se předmět vrátí podle pokynů servisního střediska Intex, servisní středisko zkontroluje předmět a rozhodne o platnosti nároku. Pokud se na předmět vztahují ustanovení záruky, bude předmět zdarma opraven nebo vyměněn za stejnou nebo srovnatelnou položku (podle rozhodnutí Intex).

Žádné další záruky se neposkytují, kromě této záruky a zákonných práv platných ve vaší zemi. Do rozsahu, který je možný ve vaší zemi, Intex v žádném případě nepřebírá odpovědnost vůči vám ani žádné třetí straně za přímé nebo nepřímé škody vyplývající z použití vašeho filtrační čerpadlo Krystal Clear®, nebo konání společnosti Intex nebo jejích zástupců a zaměstnanců (včetně výroby produktu). Některé státy nebo jurisdikce nedovolují vyloučení nebo omezení náhodných nebo následných škod, takže výše uvedená omezení nebo vyloučení se na vás nemusí vztahovat.

Uvědomte si, že tato omezená záruka se neuplatní v následujících případech:

- V případě, že filtrační čerpadlo Krystal Clear® byl vystaven nedbalosti, nesprávnému použití nebo nasazení, nehodám, nesprávnému používání, nevhodnému napětí nebo proudu v rozporu s návodem k obsluze, nesprávné údržbě nebo skladování.
- V případě, že filtrační čerpadlo Krystal Clear® byl vystaven poškození okolnostmi mimo kontrolu Intex, včetně ale ne výlučně, běžného opotřebení a poškození způsobeného požárem, povodní, zmrazením, deštěm nebo jinými vnějšími přírodními silami.
- Na díly a součásti, které neprodává Intex; a/nebo.
- Na neoprávněné úpravy, opravy a demontáže filtrační čerpadlo Krystal Clear® kýmkoli jiným než pracovníkem servisního střediska Intex.

Tato záruka se nevztahuje na náklady spojené se ztrátou bazénové vody, chemikálií nebo poškození vodou. Tato záruka se nevztahuje na zranění nebo poškození jakéhokoliv majetku nebo osob.

Přečtěte si pečlivě návod k obsluze a dodržujte všechny pokyny týkající se správného provozu a údržby filtrační čerpadlo Krystal Clear®. Před použitím vždy zkontrolujte váš výrobek. Omezená záruka může být neplatná, pokud nejsou dodržovány pokyny.

POOL/PISCINE/PISCINA/POOL/PISCINA/ZWEMBAD/PISCINA/BAZÉNY/POWŁOKA BASENOWA/БАССЕЙНА/プール/水池/ΠΙΣΙΝΕ/BAZEN/BASEINS/BASEINAS/BAZÉNY/BAZEN/PISCINE/БАСЕЙНИ/HAVUZLARA/BAZENE/MEDENCE/БАСЕЙН/POOL/POOL/BASSENG/ALLAS	POOL SIZE/TAILLE/TAMAÑO/BRÖßE/DIMENSIONE/AFMETING/TAMANHO/VELIKOST BAZÉNU/ROZMIAR BASENU/РАЗМЕР/サイズ/尺寸/ΜΕΓΕΘΟΣ ΠΙΣΙΝΑΣ/VELIČINA BAZENA/BASEINA IZMĒRS/BASEINO DYDIS/VEĽKOSŤ BAZÉNU/VELIKOST BAZENA/DIMENSIUNE PISCINĂ/ГОЛЕМИНА/HAVUZLAR/VELIČINA BAZENA/MEDENCE-MÉRET/РОЗМІР БАСЕЙНУ/POOLSTØRRELSE/POOLSTORLEK/BASSENGSTØRRELSE/ALTAAN KOKO	GROUND SIZE/TAILLE DU TERRAIN/SUPERFICIE NECESARIA/GRUNDGRÖßE/DIMENSIONI A TERRA/GRONDMAAT/MEDIDAS DA PISCINA/ROZMĚRY/ROZMIAR PODŁOŻA/РАЗМЕР ПЛОЩАДКИ/グランドサイズ/占地面积/ΔΙΑΣΤΑΣΕΙΣ ΠΥΘΜΕΝΑ/VELIČINA OSNOVE/PAMATNES IZMĒRS/APATINĖS DALIES DYDIS/ROZMERY/TALNE DIMENZIJE/DIMENSIUNI LA SOL/ПЛОЩ НЕОБХОДИМА ЗА ИНСТАЛИРАНЕ НА БАС ЕЙНА/ZEMÍN BOYUTU/VELIČINA POTREBNE POVRŠ INE/TERÜLET - MÉRET/РОЗМІР МАЙДАНЧИКА/GRUND STØRRELSE/MINIMISTORLEK PÅ UPPSTÄLLNINGSOMRÅ DE/MIN. STØRRELSE PÅ OPPSTILLINGSSTED/ALUSTAN KOKO (L X W)				Pump running time (Hours) / Temps de fonctionnement recommandé par jour (heures) / Horas recomendadas por día (Horas) / Empfohlene Betriebsstunden pro Tag (Stunden) / Ore di funzionamento raccomandate al giorno (ore) / Aanbevolen werkingsuren per dag (Uur) / Horas recomendadas por dia (horas) / Provozní doba (hodiny) / Zalecane godziny pracy (Godziny) / Рекомендуемое кол ичество часов работы в день (Часы) / ポンプの作動時間表 (每時) / 过滤器运行时间（小时） / Λειτουργών χρόνος (ώρες) / Vrijeme rada pumpe (sati) / Sūkņa darbības laiks (stundas) / Siurblio veikimo laikas (val.) / Prevádzková doba (hodiny) / Cas delovanja crpalke (ure) / Timp de functionare (Ore) / Оперативно време на помпата (часове) / Çalışma zamanı (saat) / Radno vreme pumpe (sati) / A pumpa futási ideje (óra) / Час роботи насоса (години) / Anbefale kører timer per dag (timer) / Drifttid för pump (timmar) / Driftstid for pumpe (timer) / Pumpun käyttöaika (tunteja)																									
					C330	C330 FR	C530	C530 FR	C600 GS	C1000	C1000 FR	C900 GS	C1500	C1500 FR	C1500 GS	C2500	C2500 FR GS	SX925	SX925 FR GS	SX1500 QX1500	SX1500 QX1500 FR GS	SX2100 QX2100	SX2100 QX2100 FR GS	QX2600	QX2600 FR GS	SX2800	SX2800 FR GS	SX3000	SX3200	SX3200 FR GS
					(Gal./hr) / (Gallons/heure) / (Galones/hora) / (Gallonen/stunde) / (galloni/orari) / (Gals per uur) / (galões/hora) / (Galonů/Hod.) / (Galony/h) / (Γαλλόνια/ώρα) / (Γαλλόνι/ώρα) / (ガロン/每時) / (加仑/小时) / (galona/sat) / (Gal./h) / (gal./val.) / (Galónov/Hod.) / (galone/uro) / (Galoane/Oră) / (Галон/часове) / (Galon/Saat) / (Galona/sat) / (Gallon/óra) / (Гал./год) / (Gallons/Timer) / (Gals/Timmar) / (Gals/timer) / (Gals/Tunteja)																							
					330	330	530	530	600	1,000	1,000	900	1,500	1,500	1,500	2,500	2,500	925	925	1,500	1,500	2,100	2,100	2,650	2,650	2,800	2,800	3,000	3,200	3,200
					(L/hr) / (litres/heure) / (litros/hora) / (liter/stunde) / (litri/orari) / (Liter per uur) / (litros/hora) / (Litrů/Hod.) / (LITRÓW/h) / (литров/час) / (リットル/每時) / (升/小时) / (Λίτρα/Ώρα) / (litara/sat) / (L/h) / (l/val.) / (litrov/hod.) / (litri/uro) / (litri/oră) / (Литър/часове) / (litre/saat) / (Litara/sat) / (Liter/óra) / (Л/год) / (Liter/Timer) / (Liters/Timmar) / (Liters/timer) / (Liters/Tunteja)																							
					1,250	1,250	2,006	2,006	2,271	3,785	3,785	3,407	5,678	5,678	5,678	9,463	9,463	3,500	3,500	5,700	5,700	7,900	7,900	10,000	10,000	10,500	10,500	11,300	12,000	12,000
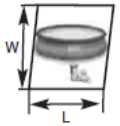	6' x 20" (1.83m x 51cm)	3.5m x 3.5m	5.0m x 5.0m	8.0m x 8.0m	1	1	1	1	1	1	1	1						1	1											
	8' x 24" (2.44m x 61cm)	4.0m x 4.0m	5.5m x 5.5m	8.5m x 8.5m	2	2	1	1	1	1	1	1						1	1											
	8' x 30" (2.44m x 76cm)	4.0m x 4.0m	5.5m x 5.5m	8.5m x 8.5m	2	2	1	1	1	1	1	1						1	1											
	10' x 24" (3.05m x 61cm)	4.5m x 4.5m	6.0m x 6.0m	9.0m x 9.0m	3	3	2	2	2	1	1	1						1	2											
	10' x 30" (3.05m x 76cm)	4.5m x 4.5m	6.0m x 6.0m	9.0m x 9.0m	3	4	2	2	2	1	1	1						2	2											
	12' x 30" (3.66m x 76cm)	5.0m x 5.0m	6.5m x 6.5m	9.5m x 9.5m	5	6	3	3	3	2	2	2						3	3											
	12' x 36" (3.66m x 91cm)	5.0m x 5.0m	6.5m x 6.5m	9.5m x 9.5m	6	7	4	4	4	2	3	3						3	4											
	13' x 33" (3.96m x 84cm)	5.5m x 5.5m	7.0m x 7.0m	10.0m x 10.0m	6	7	4	4	4	3	3	3						4	4											
	15' x 33" (4.57m x 84cm)	6.0m x 6.0m	7.5m x 7.5m	10.5m x 10.5m			5	6	5	3	4	4						5	5	2	3	2	2							
	15' x 42" (4.57m x 1.07m)	6.0m x 6.0m	7.5m x 7.5m	10.5m x 10.5m			7	7	7	4	5	5						6	7	3	3	2	3							
	15' x 48" (4.57m x 1.22m)	6.0m x 6.0m	7.5m x 7.5m	10.5m x 10.5m						5	5	5						7	7	4	4	2	3							
	18' x 48" (5.49m x 1.22m)	7.0m x 7.0m	8.5m x 8.5m	11.5m x 11.5m									5	5	5	3	3			5	6	3	4	3	3	3	3	2	2	2
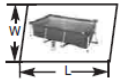	7'2-5/8" x 4'11" x 23-5/8" (2.20m x 1.50m x 60cm)	3.5m x 3.0m	3.5m x 4.5m	3.5m x 7.5m	1	2	1	1	1	1	1	1						1	1											
	8'6-1/2" x 5'3" x 25-5/8" (2.60m x 1.60m x 65cm)	4.0m x 3.0m	4.0m x 4.5m	4.0m x 7.5m	2	2	1	1	1	1	1	1						1	1											
	9'10" x 6'6--3/4" x 25-5/8" (3.00m x 2.00m x 65cm)	4.5m x 3.5m	4.5m x 5.0m	4.5m x 8.0m	3	3	2	2	2	1	1	1						2	2											
	9'10" x 6'6-3/4" x 29-1/2" (3.00m x 2.00m x 75cm)	4.5m x 3.5m	4.5m x 5.0m	4.5m x 8.0m	3	4	2	2	2	1	1	1						2	2											
	14'9-1/4" x 7'2-5/8" x 33" (4.50m x 2.20m x 84cm)	6.0m x 4.0m	6.0m x 5.5m	6.0m x 8.5m	6	7	4	4	4	3	3	3						3	4											
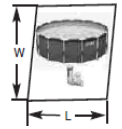	8' x 20" (2.44m x 51cm)	4.5m x 4.5m	6.0m x 6.0m	9.0m x 9.0m	2	2	1	1	1	1	1	1						1	1											
	8' x 30" (2.44m x 76cm)	4.5m x 4.5m	6.0m x 6.0m	9.0m x 9.0m	3	3	2	2	2	1	1	1						1	2											
	10' x 30" (3.05mx76cm)	4.5m x 4.5m	6.0m x 6.0m	9.0m x 9.0m	4	4	2	3	2	2	2	2						2	2											
	10' x 39" (3.05mx99cm)	4.5m x 4.5m	6.0m x 6.0m	9.0m x 9.0m	5	6	3	3	3	2	2	2						3	3											
	12' x 30" (3.66m x 76cm)	5.0m x 5.0m	6.5m x 6.5m	9.5m x 9.5m	6	6	4	4	3	2	2	2						3	3											
	12' x 33" (3.66m x 84cm)	5.0m x 5.0m	6.5m x 6.5m	9.5m x 9.5m	6	7	4	4	4	3	3	3						3	4											
	12' x 39" (3.66m x 99cm)	5.0m x 5.0m	6.5m x 6.5m	9.5m x 9.5m	8		5	5	5	3	3	3						4	5											
	12' x 48" (3.66m x 1.22m)	5.0m x 5.0m	6.5m x 6.5m	9.5m x 9.5m			6	6	6	4	4	4						5	6											
	13' x 33" (3.96m x 84cm)	5.5m x 5.5m	7.0m x 7.0m	10.0m x 10.0m	7		5	5	4	3	3	3						4	4											
	13' x 42" (3.96m x 1.07m)	5.5m x 5.5m	7.0m x 7.0m	10.0m x 10.0m			6	6	6	4	4	4						5	6	3	3	2	2							
	14' x 42" (4.27m x 1.07m)	6.0m x 6.0m	7.5m x 7.5m	10.5m x 10.5m			7	7	7	4	5	5						6	7	3	3	2	3							
	14' x 48" (4.27m x 1.22m)	6.0m x 6.0m	7.5m x 7.5m	10.5m x 10.5m			8		8	5	5	6						7	8	4	4	2	3							

POOL/PISCINE/PISCINA/POOL/PISCINA/ZWEMBAD/PISCINA/BAZÉNY/POWŁOKA BASENOWA/БАССЕЙНА/プール/水池/ΠΙΣΙΝΕ/BAZEN/BASEINS/BASEINAS/BAZÉNY/BAZEN/PISCINE/БАСЕЙНИ/HAVUZLARA/BAZENE/MEDENCE/БАСЕЙН/POOL/POOL/BASSENG/ALLAS	POOL SIZE/TAILLE/TAMAÑO/BRÖßE/DIMENSIONE/AFMETING/TAMANHO/VELIKOST BAZÉNU/ROZMIAR BASENU/РАЗМЕР/サイズ/尺寸/ΜΕΓΕΘΟΣ ΠΙΣΙΝΑΣ/VELIČINA BAZENA/BASEINA IZMĒRS/BASEINO DYDIS/VEĽKOSŤ BAZÉNU/VELIKOST BAZENA/DIMENSIUNE PISCINĂ/ГОЛЕМИНА/HAVUZLAR/VELIČINA BAZENA/MEDENCE-MÉRET/РОЗМІР БАСЕЙНУ/POOLSTØRRELSE/POOLSTORLEK/BASSENGSTØRRELSE/ALTAAN KOKO	GROUND SIZE/TAILLE DU TERRAIN/SUPERFICIE NECESARIA/GRUNDGRÖßE/DIMENSIONI A TERRA/GRONDMAAT/MEDIDAS DA PISCINA/ROZMĚRY/ROZMIAR PODŁOŻA/РАЗМЕР ПЛОЩАДКИ/グランドサイズ/占地面积/ΔΙΑΣΤΑΣΕΙΣ ΠΥΘΜΕΝΑ/VELIČINA OSNOVE/PAMATNES IZMĒRS/APATINĖS DALIES DYDIS/ROZMERY/TALNE DIMENZIJE/DIMENSIUNI LA SOL/ПЛОЩ НЕОБХОДИМА ЗА ИНСТАЛИРАНЕ НА БАС ЕЙНА/ZEMİN BOYUTU/VELIČINA POTREBNE POVRŠ INE/TERÜLET - MÉRET/РОЗМІР МАЙДАНЧИКА/GRUND STØRRELSE/MINIMISTORLEK PÅ UPPSTÄLLNINGSOMRÅDE/MIN. STØRRELSE PÅ OPPSTILLINGSSTED/ALUSTAN KOKO (L X W)				Pump running time (Hours) / Temps de fonctionnement recommandé par jour (heures) / Horas recomendadas por día (Horas) / Empfohlene Betriebsstunden pro Tag (Stunden) / Ore di funzionamento raccomandate al giorno (ore) / Aanbevolen werkingsuren per dag (Uur) / Horas recomendadas por dia (horas) / Provozní doba (hodiny) / Zalecane godziny pracy (Godziny) / Рекомендуемое кол ичество часов работы в день (Часы) / ポンプの作動時間表 (每時) / 过滤器运行时间（小时） / Λειτουργών χρόνος (ώρες) / Vrijeme rada pumpe (sati) / Sūkņa darbības laiks (stundas) / Siurblio veikimo laikas (val.) / Prevádzková doba (hodiny) / Cas delovanja crpalke (ure) / Timp de functionare (Ore) / Оперативно време на помпата (часове) / Çalışma zamanı (saat) / Radno vreme pumpe (sati) / A pumpa futási ideje (óra) / Час роботи насоса (години) / Anbefale kører timer per dag (timer) / Drifttid för pump (timmar) / Driftstid for pumpe (timer) / Pumpun käyttöaika (tunteja)																								
		C330 C530 C1000 C1500 C2500 SX925 SX1500 QX2100 SX2100 QX2600 SX2800 SX3000/SX3200	C330 (FR) C530 (FR) C1000 (FR) C1500 (FR) C2500 (FR/GS) SX925 (FR/GS) SX1500 (FR/GS) QX2100 (FR) SX2100 (FR/GS) QX2600 (FR) SX2800 (FR/GS) SX3200 (FR/GS)	C330 (GS) C600 (GS) C900 (GS) C1500 (GS)	C330	C330 FR	C530	C530 FR	C600 GS	C1000	C1000 FR	C900 GS	C1500	C1500 FR	C1500 GS	C2500	C2500 FR GS	SX925	SX925 FR GS	SX1500 QX1500	SX1500 QX1500 FR GS	SX2100 QX2100	SX2100 QX2100 FR GS	QX2600	QX2600 FR GS	SX2800	SX2800 FR GS	SX3000	SX3200	SX3200 FR GS
					(Gal./hr) / (Gallons/heure) / (Galones/hora) / (Gallonen/stunde) / (galloni/orari) / (Gals per uur) / (galões/hora) / (Galonů/Hod.) / (Galony/h) / (Γαλλονι/ώρα) / (ガロン/每時) / (加仑/小时) / (Γαλόνια/Ώρα) / (galona/sat) / (Gal./h) / (gal./val.) / (Galónov/Hod.) / (galone/uro) / (Galoane/Oră) / (Галон/часове) / (Galon/Saat) / (Galona/sat) / (Gallon/óra) / (Гал./год) / (Gallons/Timer) / (Gals/Timmar) / (Gals/timer) / (Gals/Tunteja)																							
					330	330	530	530	600	1,000	1,000	900	1,500	1,500	1,500	2,500	2,500	925	925	1,500	1,500	2,100	2,100	2,650	2,650	2,800	2,800	3,000	3,200	3,200
					(L/hr) / (litres/heure) / (litros/hora) / (liter/stunde) / (litri/orari) / (Liter per uur) / (litros/hora) / (Litrů/Hod.) / (LITRÓW/h) / (литров/час) / (リットル/每時) / (升/小时) / (Λίτρα/Ώρα) / (litara/sat) / (L/h) / (l/val.) / (litrov/hod.) / (litri/uro) / (litri/oră) / (Литър/часове) / (litre/saat) / (Litara/sat) / (Liter/óra) / (Л/год) / (Liter/Timer) / (Liters/Timmar) / (Liters/timer) / (Liters/Tunteja)																							
					1,250	1,250	2,006	2,006	2,271	3,785	3,785	3,407	5,678	5,678	5,678	9,463	9,463	3,500	3,500	5,700	5,700	7,900	7,900	10,000	10,000	10,500	10,500	11,300	12,000	12,000
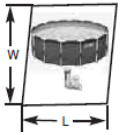	15' x 42" (4.57m x 1.07m)	6.0m x 6.0m	7.5m x 7.5m	10.5m x 10.5m						5	5	6						7	8	4	4	2	3							
	15' x 48" (4.57m x 1.22m)	6.0m x 6.0m	7.5m x 7.5m	10.5m x 10.5m						6	6	6						8		4	5	3	4							
	16' x 48" (4.88m x 1.22m)	6.5m x 6.5m	8.0m x 8.0m	11.0m x 11.0m									4	4	5	3	3			5	5	3	4	2	3	2	3	2	2	2
	16' x 52" (4.88m x 1.32m)	6.5m x 6.5m	8.0m x 8.0m	11.0m x 11.0m									5	5	5	3	3			5	6	3	4	3	3	3	3	2	2	3
	17' x 48" (5.18m x 1.22m)	7.0m x 7.0m	8.5m x 8.5m	11.5m x 11.5m									5	5	5	3	3			5	6	4	5	3	3	3	3	2	2	3
	18' x 48" (5.49m x 1.22m)	7.0m x 7.0m	8.5m x 8.5m	11.5m x 11.5m									5	6	6	3	4			6	7	4	5	3	3	3	3	3	3	3
	18' x 52" (5.49m x 1.32m)	7.0m x 7.0m	8.5m x 8.5m	11.5m x 11.5m									6	6	6	4	4			7	7	4	6	3	4	3	4	3	3	3
	20' x 48" (6.10m x 1.22m)	8.0m x 8.0m	9.5m x 9.5m	12.5m x 12.5m									7	7	7	4	5			8	8	5	6	4	4	4	4	3	3	4
	20' x 52" (6.10m x 1.32m)	8.0m x 8.0m	9.5m x 9.5m	12.5m x 12.5m									7	8	8	5	5					5	7	4	5	4	5	4	4	4
	22' x 48" (6.71m x 1.22m)	8.5m x 8.5m	11.0m x 11.0m	-												5	6					6	8	4	5	4	5	4	4	4
	24' x 52" (7.32m x 1.32m)	9.0m x 9.0m	12.5m x 12.5m	-												7	7					8		6	7	6	7	5	5	6
	26' x 52" (7.92m x 1.32m)	9.5m x 9.5m	14.0m x 14.0m	-												8	8							7	8	7	8	6	6	7
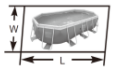	16'6" x 9' x 48" (5.03m x 2.74m x 1.22m)	7.0m x 5.0m	7.0m x 6.5m	7.0m x 9.5m									3	3	3	2	2			3	4	2	3	2	2	2	2	1	1	2
	20' x 10' x 48" (6.10m x 3.05m x 1.22m)	7.0m x 5.0m	7.0m x 6.5m	7.0m x 9.5m									4	4	4	3	3			5	5	3	4	2	3	2	3	2	2	2
	9'10" x 5'9" x 31-1/2" (3.00m x 1.75m x 80cm)	5.5m x 4.0m	5.5m x 5.5m	5.5m x 8.5m	3	4	2	2	2	1	1	1						2	2	1	1	1	1							
	13'1-1/2" x 6'6-3/4" x 39-1/2" (4.00m x 2.00m x 1.00m)	6.5m x 4.0m	6.5m x 5.5m	6.5m x 8.5m	6	7	4	4	4	2	3	3						3	4	2	2	1	1							
	13'1-1/2" x 6'6-3/4" x 48" (4.00m x 2.00m x 1.22m)	6.5m x 4.0m	6.5m x 5.5m	6.5m x 8.5m	7	8	5	5	4	3	3	3						4	4	2	2	1	2							
	16' x 8' x 42" (4.88m x 2.44m x 1.07m)	7.0m x 4.5m	7.0m x 6.0m	7.0m x 9.0m			6	6	6	4	4	4						5	6	3	3	2	2							
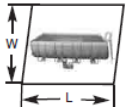	15' x 9' x 52" (4.5m x 2.5m x 1.32m)	7.0m x 4.5m	7.0m x 6.0m	7.0m x 9.0m									3	3	3	2	2			4	4	2	3	2	2	2	2	2	2	2
	18' x 9' x 52" (5.49m x 2.74m x 1.32m)	7.5m x 4.5m	7.5m x 6.0m	7.5m x 9.0m									4	4	4	2	3			4	5	3	4	2	2	2	2	2	2	2
	19'8" x 9'10" x 52" (6.0m x 3.0m x 1.32m)	8.5m x 4.5m	8.5m x 6.0m	8.5m x 9.0m									5	5	5	3	3			5	6	3	4	3	3	3	3	2	2	2
	24' x 12' x 52" (7.32m x 3.66m x 1.32m)	9.0m x 6.0m	9.0m x 7.5m	9.0m x 10.5m									7	7	8	4	5			8		5	7	4	4	4	4	3	3	4
	26'3" x 13'1-1/2" x 52" (8.0m x 4.0m x 1.32m)	9.5m x 6.0m	9.5m x 7.5m	9.5m x 10.5m												5	6					6	8	4	5	4	5	4	4	4
	32' x 16' x 52" (9.75m x 4.88m x 1.32m)	11.0m x 7.0m	11.0m x 8.5m	-												8	8							7	8	7	8	6	6	7
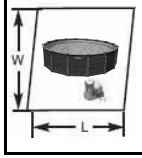	12'6" x 49" (3.81m x 1.24m)	5.5m x 5.5m	7.0m x 7.0m	10.0m x 10.0m									2	2	3	1	2			3	3	2	2	1	1	1	1	1	1	1
	15'8" x 49" (4.78m x 1.24m)	6.0m x 6.0m	7.5m x 7.5m	10.5m x 10.5m									4	4	4	2	3			4	5	3	4	2	2	2	2	2	2	2
	13'1-1/2" x 9'10" x 49" (4.00m x 3.00m x 1.24m)	6.5m x 5.0m	6.5m x 6.5m	6.5m x 9.5m									3	3	3	2	2			3	3	2	3	2	2	2	2	1	1	2
	19'8" x 9'10" x 49" (6.00m x 3.00m x 1.24m)	8.5m x 5.0m	8.5m x 6.5m	8.0m x 9.5m									4	4	5	3	3			5	5	3	4	2	3	2	3	2	2	2

UŽIVATELSKÝ MANUÁL

DŮLEŽITÉ BEZPEČNOSTNÍ ZÁSADY

Před instalací a použitím tohoto výrobku si pečlivě přečtěte, pochopte a dodržujte všechny pokyny.
Uschovejte pro budoucí použití.
Uchovejte tyto instrukce pro vaši potřebu.

207 IOA

Čeština

BAZÉN RECTANGULAR METAL FRAME MALÝ

177-1/4" x 86-5/8" x 33"
(450 cm x 220 cm x 84 cm)

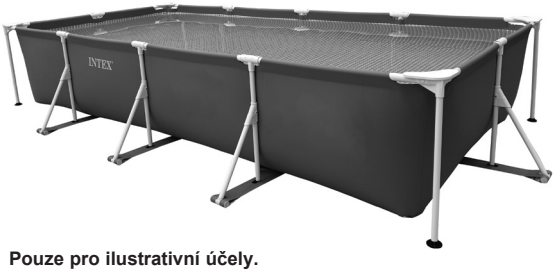

Pouze pro ilustrativní účely.

Úvodní poznámka:

Děkujeme za koupi bazénu Intex. Před sestavováním bazénu si, prosím, prostudujte tento manuál. Následující informace Vám pomohou prodloužit životnost bazénu a učinit bazén bezpečnějším pro Vás a vaši rodinu. Doporučujeme, aby bazén sestavovaly 2-3 osoby. Pokud je pomocníků více, urychlí to sestavení bazénu. K montáži nejsou požadovány žádné další pomůcky či nástroje.

Nezapomeňte vyzkoušet i jiné skvělé výrobky Intex: bazény, bazénové příslušenství, nafukovací bazény a domácí hračky, matrace a lodě, které jsou k dispozici u znamenitých prodejců, nebo navštivte naše webové stránky. Vzhledem k politice neustálého zdokonalování produktu si Intex vyhrazuje právo na změnu specifikace a vzhledu, co může mít za následek změny v návodu k použití bez předchozího upozornění.

Varování.....1

Důležité bezpečnostní zásady.....2

Seznam dílů.....2

Pokyny pro sestavení.....3-4

Údržba bazénu a chemikálie.....4

Zimní příprava.....5

Dlouhodobé skladování a vypouštění.....5

Obecné zásady bezpečnosti ve vodě.....5

Řešení běžných problémů.....6

Omezená záruka.....6

Začněte zde!

⚠ VAROVÁNÍ

- **Je vyžadován neustálý dozor kompetentní osoby nad dětmi a handicapovanými osobami.**
- Zabezpečte všechna okna, dveře a jiná místa, abyste předešli neoprávněnému nebo neúmyslnému vstupu do bazénu, případně vstupu do bazénu bez potřebného dozoru.
- Nainstalujte zábrany, které zabrání přístupu k / do bazénu malým dětem a domácím zvířatům.
- Bazén a bazénové příslušenství smí být sestavováno pouze dospělými osobami.
- V bazénu se nepotápějte, neskákejte a nesklouzávejte do něj.
- Pokud bazén nebude postaven na rovném a pevném podkladu nebo bude-li bazén příliš naplněn vodou, hrozí nebezpečí zborcení bazénu a evt. vyplavení osob používajících bazén.
- Neopírejte se o bazén, nesedejte na nafukovací prstenec, nelezte po stěně bazénu ani nevyvíjejte žádný tlak na nafukovací prstenec. Mohlo by dojít ke zran ění nebo k vylití vody z bazénu.
- Pokud se bazén nepoužívá, odstraňte z něj a z jeho okolí všechny hračky a plovací pomůcky. Věci v bazénu přitahují pozornost malých dětí.
- Předměty, jako jsou židle, stoly, hračky a ostatní předměty, po kterých může dítě vylézt do bazénu, udržujte ve vzdálenosti min. 1,22 m od bazénu.
- Záchranné pomůcky a důležitá telefonní čísla pro případ tísňového volání mějte v těsné blízkosti bazénu. Příklady záchranných pomůcek: schválený záchranný kruh s obvodovým lanem, pevná tyč nejméně 3,66 m dlouhá.
- Nikdy neplavte v bazénu sami, ani to nedovolte ostatním.
- Udržujte bazén čistý. Dno bazénu musí být vždy viditelné z vnějšího okraje bazénu.
- Pokud používáte bazén v noci, používejte odborně nainstalované umělé osvětlení pro osvě tlení všech bezpečnostních nápisů, schůdků, dna bazénu a příchozích cest.
- Nepoužívejte bazén, pokud jste pod vlivem alkoholu, drog nebo léků.
- Krycí plachtu udržujte mimo dosah dětí. Mohlo by dojít k zapletení a následnému utonutí či jinému vážnému zranění.
- Před použitím bazénu musí být krycí plachta zcela sejmuta. Děti ani dospě lé osoby nejsou pod krycí plachtou vidět.
- Nepřikrývejte bazén krycí plachtou, pokud jej někdo používá.
- Udržujte bazén a jeho okolí čisté, abyste zabránili případnému uklouznutí a upadnutí.
- Udržujte vodu v bazénu čistou a ošetřenou desinfekčními prostředky. Ochráníte tím všechny, kteří se v bazénu koupají, před případným onemocněním ze znečištěné vody. Vodu z bazénu nepolykejte a dodržujte pravidla základní hygieny.
- Bazény podléhají běžnému opotřebení. Určité typy nadmě rného používání a zatížení bazénu mohou způsobit ztrátu funkčnosti bazénu a mohou zapříčinit velké ztráty vody. Provádějte proto řádnou a pravidelnou údržbu bazénu.
- Tento bazén je určen pouze k venkovnímu použití.
- Pokud bazén delší dobu nepoužíváte, například v zimních měsících, řádně jej zazimujte nebo uskladněte. Viz části „Příprava na zimu“ nebo „Dlouhodobé skladování a vypouštění“.
- Pokud se bazén používá v běžné frekvenci, je potřeba zajistit, aby filtrační pumpa přečerpala celý objem bazénu alespoň 1x denně. Prostudujte si manuál k pumpě a spočítejte si potřebnou dobu provozu pumpy.

ZÁBRANY ANI KRYCÍ PLACHTY NEJSOU NÁHRADOU ZA NEPŘETRŽITÝ A KOMPETENTNÍ DOHLED DOSPĚLÉ OSOBY. DOSPĚLÍ MUSÍ TEDY FUNGOVAT JAKO „PLAVČÍCI“ A DOZORCI A TÍM CHRÁNIT OSOBY V BAZÉNU A KOLEM NĚJ, PŘEDEVŠÍM DĚTI.

NEDODRŽOVÁNÍ VÝŠE UVEDENÝCH VAROVÁNÍ MŮŽE MÍT ZA NÁSLEDEK POŠKOZENÍ MAJETKU, VÁŽNÉ ZRANĚNÍ ČI DOKONCE SMRT.

Doporučení:
Na majitele bazénu se mohou vztahovat místní či státní právní normy týkající se oplocení na ochranu dětí, bezpečnostních zábradlí, osvětlení a jiných bezpečnostních opatření. Zákazníci by měli kontaktovat místní stavební úřad pro další podrobnosti.

INTEX®

©2026 Intex Marketing Ltd. - Intex Development Co. Ltd. - Intex Recreation Corp. All rights reserved/Tous droits réservés/Todos los derechos reservados/Alle Rechte vorbehalten. Printed in China/Imprimé en Chine/Impreso en China/Gedruckt in China.
®™ Trademarks used in some countries of the world under license from/®™ Marques utilisées dans certains pays sous licence de/Marcas registradas utilizadas en algunos países del mundo bajo licencia de/Warenzeichen verwendet in einigen Ländern der Welt in Lizenz von/Intex Marketing Ltd. to/à/a/an Intex Development Co. Ltd., Hong Kong & Intex Recreation Corp., P.O. Box 1440, Long Beach, CA 90801 • Distributed in the European Union by/Distribué dans l'Union Européenne par/Distribuido en la unión Europea por/Vertrieb in der Europäischen Union durch/Intex Trading B.V., Ettenseweg 46, 4706 PB Roosendaal – The Netherlands • Distributed in the UK by Unitex Service (UK) Limited, 124 City Road, London, England, EC1V 2NX, UK.
www.intexcorp.com

DŮLEŽITÉ BEZPEČNOSTNÍ ZÁSADY

Před instalací a použitím tohoto výrobku je nutné si pozorně přečíst všechny důležité pokyny a řídit se jimi. Tato varování, instrukce a bezpečnostní pokyny řeší některá běžná rizika vodní rekreace, ale nemohou pokrýt všechna rizika a nebezpečí. Vždy postupujte opatrně, používejte zdravý rozum a správný úsudek, když provádíte jakoukoli vodní aktivitu. Obal si prostudujte a uschovejte jej pro budoucí použití. Viz výrobek pro další varování.

Obecně
- Zkontrolujte, zda kolíky a/nebo šrouby nejsou rezavé; pravidelně kontrolujte zejména přístupové plochy v okolí bazénu, přítomnost ostrých hran, třísek a dalších nečistot, aby nedošlo ke zranění.

Bezpečnost pro neplavce
- Za všech okolností se vyžaduje nepřetržitý, aktivní a bdělý dohled odpovědné dospělé osoby pro slabé plavce a neplavce (mějte na paměti, že děti do pěti let podléhají nejvyššímu riziku utonutí).
- Určete dospělou osobu, která bude provádět dozor, vždy když je bazén používán.
- Slabí plavci nebo neplavci musí při používání bazénu nosit osobní ochranné pomůcky.
- Pokud bazén nepoužíváte, nebo zůstal bez dozoru, odstraňte všechny hračky z bazénu a jeho okolí, aby se zabránilo přilákání dětí do bazénu.

Bezpečnostní zařízení
- Povzbuzujte nainstalovat zábranu (a zabezpečit všechny dveře a okna, v případě potřeby), aby se zabránilo neoprávněnému přístupu k bazénu.
- Zábrany, bazénové kryty, alarmy, nebo podobná bezpečnostní zařízení jsou užitečné pomůcky, ale nejsou náhradou za nepřetržitý a příslušný dohled dospělé osoby.

Bezpečnostní vybavení
- Doporučuje se, aby záchranné vybavení (např. záchranný kruh) bylo u bazénu.
- V blízkosti bazénu mějte k dispozici funkční telefon a seznam čísel tísňového volání.

Bezpečné využívání bazénu
- Povzbuzujte všechny uživatele a zejména děti, aby se naučili plavat.
- Naučte se 1. pomoc (kardiopulmonální resuscitaci - KPR) a pravidelně si obnovujte tyto znalosti. Můžete tím zachránit život.
- Poučte všechny uživatele bazénu, včetně dětí, co dělat v případě nouze.
- Nepotápějte se v mělké vodě. Může dojít k poranění či smrti.
- Nepoužívejte bazén po požití alkoholu nebo léků, ty mohou zhoršit vaši schopnost bezpečně používat bazén.
- Jsou-li použity bazénové kryty, před vstupem do bazénu je zcela odstraňte z povrchu vody.
- Vodu ošetřujte a udržujte čistou, chráníte tak koupající se osoby před zdravotními komplikace spojenými se znečištěnou vodou. Přečtěte si pokyny pro úpravu vody v uživatelské příručce.
- Chemikálie (např. pro úpravu vody, čištění nebo dezinfekční prostředky) skladujte mimo dosah dětí.
- Odnímatelné žebříky musí být umístěné na vodorovné ploše.
- Dodržujte a postupujte podle varování a bezpečnostních značek na stěně bazénu.

REFERENCE DÍLŮ

Před sestavováním Vašeho výrobku věnujte prosím několik minut kontrole obsahu a prohlédněte si všechny části bazénu.

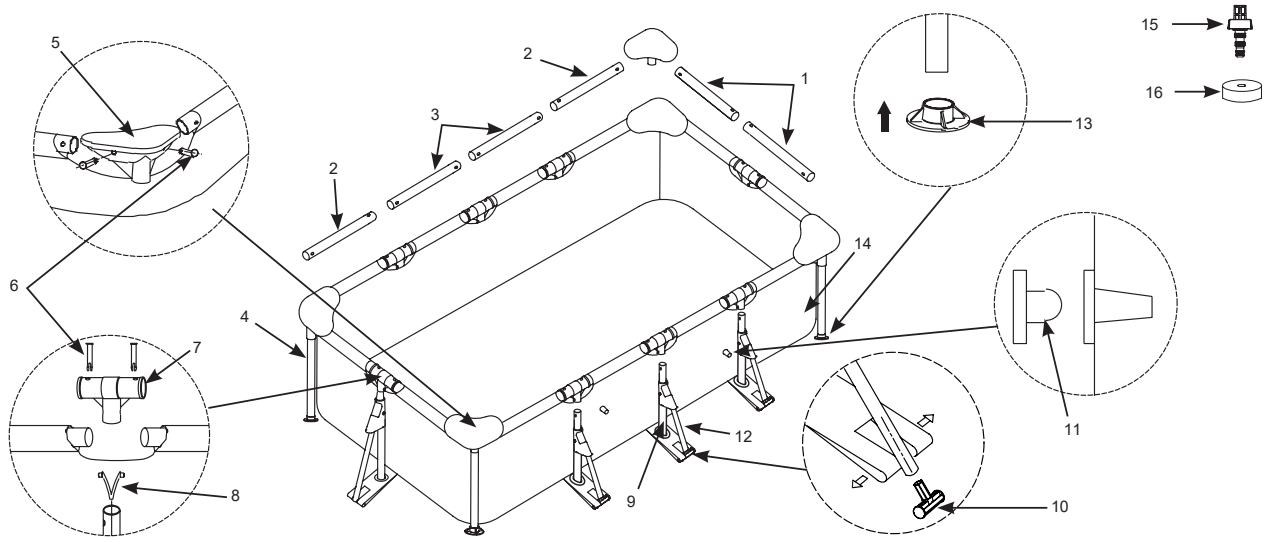

POZNÁMKA: Nákresy jsou pouze ilustrativní. Nemusí zobrazovat skutečný výrobek. Není v reálném měřítku.

REF. Č.	POPIS	MNOŽ.	DÍL Č.
1	VODOROVNÝ NOSNÍK (A)	4	10566
2	VODOROVNÝ NOSNÍK (B)	4	10567
3	VODOROVNÝ NOSNÍK (C)	4	10568
4	SVISLÁ ROHOVÁ NOHA	4	10569
5	ROHOVÝ SPOJ	4	10573A
6	KOLÍČEK (+2 NAVÍC)	26	10574
7	SPOJKA “T”	8	10575A
8	ODPRUŽENÝ KOLÍČEK	8	10313
9	“SVISLÁ” NOHA SE SPOJEM „Y“	8	11142
10	KONCOVÁ KRYTKA BOČNÍ NOHY „OBRÁCENÉ T“	8	11874
11	ZÁSLEPKA - KLOBOUČEK (+1 NAVÍC)	3	10127
12	BOČNÍ NOHA	8	11876
13	PODLOŽKA VERTIKÁLNÍ NOHY	12	10576
14	PLÁŠŤ BAZÉNU (VČ. VÍČKA VÝPUSTNÍHO VENTILU)	1	10580
15	KONEKTOR NA VYPOUŠTĚ NÍ	1	10201
16	VÍČKO VÝPUSTNÍHO VENTILU	1	10649

NÁVOD NA SESTAVENÍ

DŮLEŽITÉ INFORMACE PRO VÝBĚR MÍSTA MONTÁŽE A PRO PŘÍPRAVU BAZÉNU

⚠ VAROVÁNÍ

- **Místo, kde bude bazén postaven, musí umožňovat zajiště ní veškerých dveří, oken a bezpečnostních zábran, abyste předešli neoprávn ěnému nebo neúmyslnému vstupu do bazénu, případně vstupu do bazénu bez potřebného dozoru.**
- **Instalujte bezpečnostní ohrazení, která zabrání přístupu k bazénu malým dětem a zvířatům.**
- **Pokud bazén nebude postaven na rovném a pevném podkladu a nebude napln ěn vodou podle instrukcí, hrozí nebezpečí zborcení bazénu a evt. vyplavení osob používajících bazén. Může dojít k vážnému zran ě ní nebo k poškození majetku.**
- **Nebezpečí úrazu el. proudem: filtrační pumpu připojujte pouze do uzemn ěné elektrické zásuvky chráněné přerušovačem přívodu proudu. Z důvodu snížení nebezpečí úrazu el. proudem nepoužívejte při připojení čerpadla k přívodu elektrického proudu prodlužovací kabely, časové spínače, zásuvkové adaptéry ani měniče el. proudu. Použijte pouze správně umíst ěnou zásuvku. Přívodní kabel umístěte tam, kde nemůže dojít k jeho poškození sekačkami, nůžkami na živé ploty a jiným zařízením. Další upozornění a pokyny naleznete v manuálu k filtrační pumpě.**
- **Nebezpečí vážného úrazu: Nepokoušejte se postavit bazén za velmi větrných podmínek.**

Vyberte venkovní stanoviště, kde chcete postavit bazén a mějte při tom na mysli následující:

1. Stanoviště, na kterém chcete postavit bazén, musí být absolutně rovné. **Nestavte** bazén na svahu nebo ve svažitém terénu.
2. Podklad musí být kompaktní a dostatečně pevný, aby udržel tlak a hmotnost plného bazénu. **Nestavte** bazén na blátivém, písčitém, mě kkém nebo sypkém podkladu.
3. **Nestavte** bazén na balkon nebo jiné vyvýšené plošiny, které se mohou zhroutit pod tíhou naplněného bazénu.
4. V okolí nejméně 1,22 m kolem bazénu nenechávejte předměty, na které by mohlo vylézt dítě za účelem získání přístupu do bazénu.
5. Pod bazénem dochází k poškození trávy. Chlorovaná voda může poškodit okolní vegetaci.
6. Před instalací odstraňte všechny druhy agresivních trav. Určité druhy trav jako např. St. Augustine a Bermuda mohou prorůstat bazénovým pláštěm. Prorůstání trav skrz plášť není výrobní vada a není kryté zárukou.
7. Umístěte bazén na vhodné místo tak, aby bylo možné jej po sezóně snadno vypustit a demontovat.

Tento bazén lze zakoupit s filtračním čerpadlem Intex Krystal Clear®. Filtrační čerpadlo má samostatný manuál a instaluje se po dokončení montáže této jednotky.

Odhadovaný čas potřebný k sestavení bazénu: cca 30 min. (Jde pouze o odhadovaný čas, který se může lišit podle zkušeností sestavující osoby).

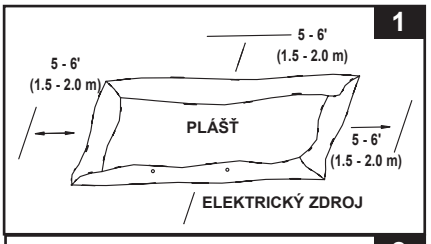

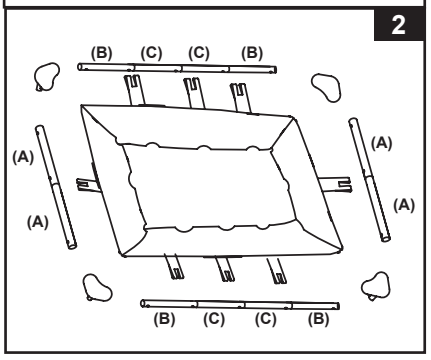

1. • Najděte rovné místo bez kamenů, větví nebo jiných ostrých předmětů, které by mohly poškodit bazénový plášť nebo způsobit zranění.

   • Opatrně otevřete krabici obsahující plášť, spoje, podpěry, atd., lze ji použít k uskladnění bazénu pokud jej nepoužíváte či v zimním období.

   • Vyjměte plášť **(14)** z kartonu a rozprostřete jej na zemní tkaninu (není součástí balení, je k dispozici samostatně) s vypouštěcím ventilem směrem k vypouštěcí oblasti. Výpustní ventil umístěte směrem od budovy. Rozbalte opatrně karton obsahující podložku pod bazén. Podložku rozložte tak, aby její kraje byly minimálně 1,5 – 2 m od jakékoliv překážky (např. zdi, plotu, stromu apod.) Rozložte plášť tak, aby se ohřál na slunci, pak bude instalace jednodušší. Plášť bazénu vycentrujte na podložce. Ujistěte se, zda část s dvěma přípojkami na hadice směřuje ke zdroji el. proudu.
   DŮLEŽITÉ: Bazén vždy sestavujte nejméně v počtu 2 osob. Plášť bazénu netahejte po zemi. Může dojít k jeho protržení nebo k jinému poškození (viz. obr. 1).

   • Při montáži tohoto bazénového pláště nasměrujte hadicové přípojky nebo otvory ke zdroji elektrické energie. Vnější okraj sestaveného bazénu umístěte v dosahu elektrického připojení pro volitelné filtrační čerpadlo.

2. Vyjměte všechny části z karton. obalů a umístěte je na zem v místě, kde budou smontovány. Zkontrolujte seznam částí, abyste se ujistili, že máte všechny části potřebné pro sestavení **(viz. obr. 2)**.
   DŮLEŽITÉ: Pokud některá z částí chybí, nezahajujte sestavování a zkontaktujte dodavatele. Po kontrole přesuňte všechny části mimo plášť bazénu.
   POZNÁMKA: Posypejte vodorovné nosníky trochou práškového mastku před jejich zasunutím do rukávu bazénového pláště. To umožní snazší odstranění vyjmutí nosníků z pláště při demontáži bazénu.

3. Na krátké strany bazénu použijte kombinaci nosníků “A-A”, na dlouhé strany kombinaci nosníků “B-C-C-B”. Nosníky prostrčte rukávovými otvory pláště. Do každého otvoru mezi rukávy pláště vložte spojky “T” **(7)**, do nich zacvakněte nosníky a zajistěte je pomocí kolíčků **(6) (viz. obr. 3)**.

4. V rozích připojte vodorovné nosníky na rohové spoje **(5)**. Zajistěte spoje pomocí kolíčků **(6)** jejich zasunutím do předvrtaných otvorů **(viz. obr. 4)**.

5. Na spodní část rohových spojů **(5)** připojte svislé rohové nohy **(5) (viz. obr. 5)**.

6. Svislé rohové nohy **(4)** zasuňte ve spodní části do podložek svislých nohou **(4) (viz. obr. 6)**.

7. Zpod pláště vytáhněte upevňovací pásy. Svislé nohy se spojem “Y” **(9)** připojte zespodu na spojky “T” **(7)** a tyto spoje zajistěte pomocí odpružených kolíčků. Svislé nohy se spojem Y **(9)** prostrčte skrz otvory v upevňovacím pásu a připojte na ně podložky nohy **(13) (viz. obr. 7)**.

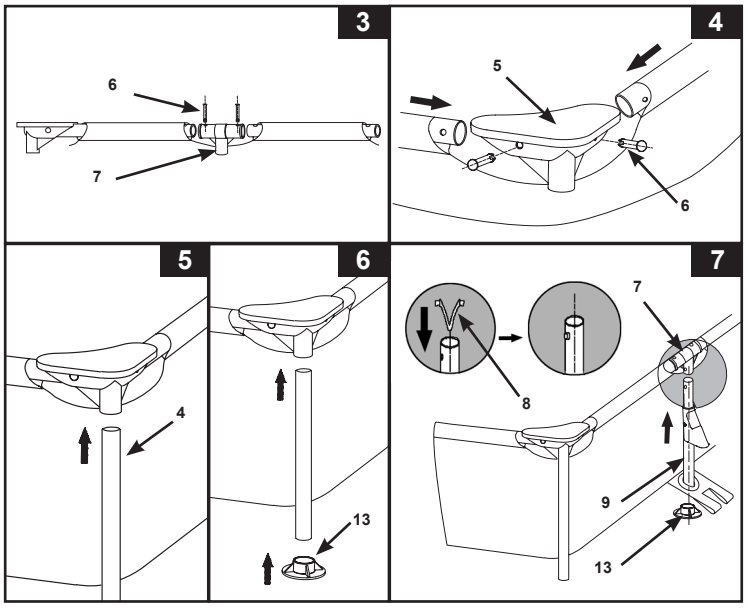

8. Připojte koncovku boční nohy „obráceného T“ **(10)** k boční noze **(12) (viz. obr. 8.1)**. Zatlačte boční nohu **(12)** směrem dolů, abyste se ujistili, že koncovka boční nohy „obráceného T“ je zcela zasunuta.
POZNÁMKA: Boční nohy **(12)** mají na jedné straně nohy zářez. Ujistěte se, že nejsou používány jako svislé rohové nohy **(4)**. Zářez zapadá do vyčnívajícího vodítka koncového krytu nohy **(10)** na straně „obráceného T“.

Napněte zajišťovací popruhy směrem k odpovídajícím bočním opěrným nohám. Zahákněte příslušné návleky zajišťovacího popruhu na koncovou krytku boční nohy „obráceného T“ **(viz. obr. 8.2)**.

Připojte boční nohy **(12)** ke kloubu „Y“ svislé nohy **(9)**.
POZNÁMKA: Boční noha **(12)** jednoduše zapadne do kloubu „Y“ **(9)** svislé nohy bez čepu. Ujistěte se, že „obrácené T“ je zarovnáno a rovnoběžné se stěnou bazénu **(viz. obr. 8.3)**.

9. Pokud byl bazén zakoupen bez filtračního čerpadla, zasuňte z vnitřní strany pláště 2 zátky do černých vývodů filtračního čerpadla, aby voda neunikala při jeho plnění.

10. Před naplněním bazénu vodou se ujistěte, že vypouštěcí zátka uvnitř bazénu je zavřená a že vypouštěcí uzávěr na vnější straně je pevně přišroubován. Naplňte bazén vodou max. do výšky 2,5 cm. Zkontrolujte, zda je voda ve vodorovné poloze.
DŮLEŽITÉ: Pokud má voda v bazénu tendenci slévat se k jedné straně, bazén není umístěn na absolutní rovině. Postavení bazénu na nerovné ploše bude způsobovat naklánění bazénu a posléze vyboulení materiálu na stěně. Hrozí tak zborcení bazénu. Pokud bazén není na rovné ploše, vodu vypusťte, plochu pod bazénem vyrovnejte a bazén znovu naplňte vodou.

Vyrovnejte nerovnosti (“záhyby”) na dně bazénu - vytlačujte je směrem od středu bazénu k obvodu (k místu spoje stěny bazénu a dna). Nebo z vnějšku bazénu sáhněte pod stěnu bazénu, uchopte dno a zatáhněte za něj směrem ven.

11. Naplňte bazén vodou až těsně pod linii bazénového rukávu **(viz. obr. 9)**.
POZNÁMKA: Po naplnění vodou na doporučenou úroveň se boční stěny a konstrukce bazénu nakloní směrem ke středu. Neobávejte se vnitřního náklonu bočních stěn. Je to v důsledku přizpůsobení se pohybu a tlaku vody, když je bazén v provozu.

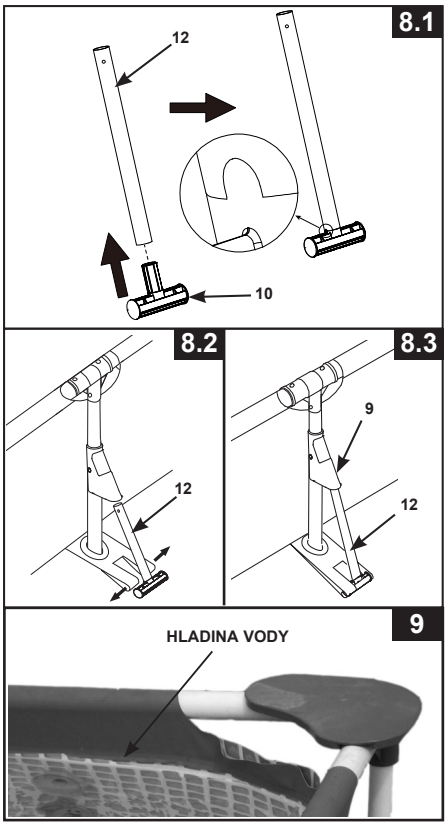

DŮLEŽITÉ

Předtím, než kdokoliv začne bazén využívat, sedněte si spolu s Vaší rodinou a stanovte si pravidla, která budou zahrnovat přinejmenším nejdůležitější pravidla bezpe čnosti a obecné informace pro zachování bezpe čnosti používání bazénu obsažené v této příručce. Tato pravidla si pravidelně pročítejte a prověřujte jejich znalost u ostatních uživatelů, včetně Vašich hostů.

ÚDRŽBA BAZÉNU A CHEMIKÁLIE

⚠ VAROVÁNÍ

NEZAPOMEŇTE

- **Udržujte vodu v bazénu čistou a ošetřujte ji desinfekčními prostředky. Ochráníte tím všechny, kteří se v bazénu koupají, před případným onemocněním ze znečištěné vody. Vodu z bazénu nepolykejte a dodržujte pravidla základní hygieny.**
- **Udržujte bazén čistý. Dno bazénu musí být vždy viditelné z vnějšího okraje bazénu.**
- **Krycí plachtu udržujte z dosahu dětí, mohlo by dojít k zapletení, utonutí či jinému vážnému zranění.**

Úprava vody

Udržování správné chemické rovnováhy vody pomocí vhodných prostředků je jedním z nejdůležitějších faktorů pro maximální prodloužení životnosti bazénu, udržení jeho vzhledu a udržování čisté a nezávadné vody. Pro testování a údržbu vody je důležitá volba správné techniky. Bazénovou chemii, testovací soupravy a správný postup v péči o Vaší vodu Vám poskytne firma specializovaná na bazény a jejich údržbu. Dodržujte písemné pokyny uváděné výrobcem bazénové chemie.

1. Zabraňte kontaktu chlóru s pláštěm bazénu, dokud se chlór úplně nerozpustí. Chlór v granulích nebo tabletách nejprve rozpusťte v nádobě s vodou, teprve potom ho postupně přidejte do bazénu. Z podobného důvodu se tekutý chlór vlévá do bazénu na různých místech po jeho obvodu a je nutné ho okamžitě promíchat s vodou v bazénu.
2. Nikdy nemíchejte chemikálie dohromady, do bazénu je přidávejte odděleně a důkladně je před přidáním další chemikálie promíchejte s vodou.
3. Jako pomůcka pro udržování čisté vody v bazénu Vám pomůže skimmer a bazénový vysavač značky Intex. Toto bazénové příslušenství získáte u Vašeho prodejce bazénů.
4. Čištění bazénu neprovádějte tlakovým mytím vodou.

⚠ UPOZORNĚNÍ

VŽDY DODRŽUJTE POKYNY VÝROBCE CHEMIKÁLIÍ A HYGIENICKÁ A UPOZORNĚNÍ.

Nedoplňujte chemikálie do bazénu, když jsou v něm osoby. Můžete způsobit podráždění pokožky nebo očí. Roztoky koncentrovaného chlóru mohou poškodit plášť bazénu. Společnost Intex ani její oprávněni prodejci, servisní střediska či zaměstnavatelé nenesou žádnou zodpovědnost za škody způsobené ztrátou vody v bazénu, poškození chemikáliemi či závadnou vodou. **Mějte vždy k dispozici náhradní filtrační vložky. Filtrační vložky vyměňujte každé dva týdny.** Ke všem našim nadzemním bazénům doporučujeme používat Intex filtrační čerpadla Krystal Clear®.

VYDATNÝ DÉŠŤ: abyste zabránili poškození bazénu, neprodleně vypusťte napršenou dešťovou vodu, která způsobuje přesažení maximální povolené výšky hladiny vody.

ZIMNÍ PŘÍPRAVA

Zazimování vašeho nadzemního bazénu

Na konci bazénové sezóny se můžete rozhodnout, zda bazén vypustíte a rozeberete pro uskladnění, nebo jej necháte sestavený a budete postupovat podle těchto pokynů pro zazimování. Pokud jej necháte smontovaný pro zimní období, ušetříte vodu a snížíte riziko poškození vložky při demontáži. Demontáž a uskladnění uvolní prostor pro jiné účely.

Kroky při zazimování

Nejprve je třeba odpojit a vypustit filtrační systém, vyjmout z bazénu hadice, žebřík a veškeré příslušenství. Při poklesu teploty pod 32 °F (0 °C) je správně uskladněte, aby nedošlo k poškození filtračního čerpadla a příslušenství ledem. Připravte bazén na zimu následujícím způsobem:

1. Důkladně vyfiltrujte a vyčistěte vodu v bazénu a proveďte vyvážení bazénové chemie. V bazénu nechte čistou vodu.
2. Odstraňte veškeré příslušenství (např. skimmer, postřikovač) připojené k závitové filtrovací přípojce. V případě potřeby vyměňte filtrovací mřížku. Před skladováním se ujistěte, že všechny součásti příslušenství jsou čisté a úplně suché.
3. Do vstupní a výstupní přípojky z vnitřní strany bazénu vložte dodanou zátkou **(11)** nebo uzavřete plunžrové ventily.
4. Odstraňte schůdky (jsou-li nainstalovány) a uskladněte je na bezpečném místě. Schůdky před uskladněním důkladně osušte.
5. Odstraňte hadice, které spojují filtrační čerpadlo s bazénem.
6. Přidejte příslušné zazimovací chemikálie. Poraďte se s Vaším prodejcem bazénové chemie. To se může značně lišit podle regionu.
7. Zakryjte bazén krytem Intex Pool nebo zimním krytem od místního prodejce bazénů. V závislosti na náročnosti zimního počasí se doporučuje přidat do středu bazénu před přidáním krytu vzduchový polštář. Bazénový polštář pomáhá absorbovat rozpínavost vody v bazénu, když zamrzne, a zmírňuje tlak na kryt způsobený hromaděním sněhu.
   POZOR: KRYCÍ PLACHTA NENAHRAZUJE BEZPEČNOSTNÍ KRYT BAZÉNU. BAZÉNOVÁ VLOŽKA MŮŽE ZTUHNOUT, KDYŽ TEPLOTA KLESNE POD 32 °F (0 °C) - NIKDY DO BAZÉNOVÉ VLOŽKY NEUDÍREJTE, NETLUČTE ANI DO NÍ NENARÁŽEJTE.
8. Vypusťte všechnu vodu z celé pumpy a hadic a vyčistěte je. Vyjměte a zlikvidujte starou filtrační vložku. Vždy mějte po ruce jednu náhradní vložku na příští sezónu.
9. Přeneste filtrační čerpadlo a příslušenství dovnitř a uložte je na bezpečném a suchém místě, nejlépe v rozmezí 32 stupňů Fahrenheita (0 stupňů Celsia) až 104 stupňů Fahrenheita (40 stupňů Celsia).

DLOUHODOBÉ SKLADOVÁNÍ A VYPOUŠTĚNÍ

Pokud plánujete bazén delší dobu nepoužívat - uvolnit místo, přestěhovat se, abyste se vyhnuli nebezpečným povětrnostním podmínkám apod. - postupujte podle níže uvedených pokynů k vypuštění bazénu a nastavení dlouhodobého skladování.

1. Prostudujte si všechny místní předpisy a zvláštní nařízení týkající se vypouštění vody z bazénů.
2. Zkontrolujte, zdali je vypouštěcí ventil uvnitř bazénu pevně na svém místě.
3. Z vypouštěcího ventilu na vnější straně bazénu odšroubujte víčko.
4. Připojte zahradní hadici (konec se závitem) k nástavci výpustního ventilu.
5. Druhý konec hadice položte na místo, kde lze vodu bezpečně vypustit daleko od domu a jiných staveb.
6. Nástavec výpustního ventilu přišroubujte na výpustní ventil. **POZNÁMKA: Nástavec zatlačí vypouštěcí zátku dovnitř bazénu, tím se otevře vypouštěcí ventil a voda začne okamžit vytékatě.**
7. Jakmile voda přestane z bazénu vytékat, začněte nadzvedávat bazén na opačné straně, než je výpustní ventil tak, aby zbývající voda stekla k ventilu a došlo k úplnému vyprázdnění bazénu.
8. Po skončení vypouštění hadici a nástavec odšroubujte/ odpojte.
9. Do vypouštěcího ventilu před uskladněním vraťte vypouštěcí zátku (z vnitřní strany).
10. Na výpustní ventil z vnější strany opět našroubujte víčko.
11. Pro rozebrání bazénu použijte pokyny pro sestavení, ale v opačném pořadí. Odstraňte veškeré části, které jsou k bazénu připojené.
12. Před uskladněním se ujistěte, že je bazén vč. všech jeho součástí naprosto suchý. Před složením bazénu nechejte bazén zhruba hodinu vyschnout na slunci **(viz. obr. 10)**. Poprašte bazén kosmetickým pudrem, aby se stěny bazénu nelepily k sobě a aby pudr absorboval veškerou zbývající vlhkost.
13. Složte bazén do tvaru čtverce. Začněte na jedné straně, nadvakrát ohněte jednu šestinu pláště bazénu do její vnitřní strany. Stejně postupujte na druhé straně **(viz. obr. 11.1 & 11.2)**.
14. Potom, co takto vytvoříte dvě protilehlé složené strany, jednoduše přeložte jednu přes druhou tak, jako se zavírá kniha **(viz. obr. 12.1 & 12.2)**.
15. Složte dva dlouhé konce do středu **(viz. obr. 13)**.
16. Přehněte jeden konec přes druhý jako se zavírá kniha a plášť bazénu s citem stlačte **(viz. obr. 14)**.
17. Prázdný bazén bezpečně uložte tak, aby se do něj nedostala voda z deště nebo jiného zdroje a aby jej neodnesl silný vítr. Plášť bazénu a příslušenství skladujte na suchém místě s teplotou mezi 0 - 40 °C.
18. Pro uskladnění lze použít původní kartónovou krabici.

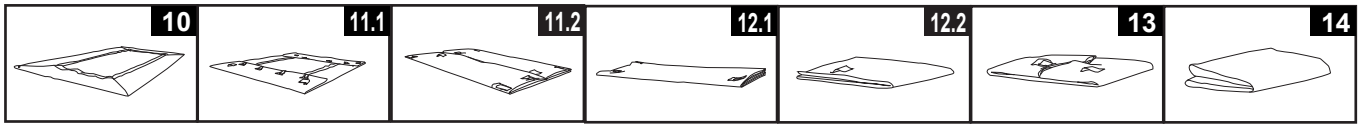

OBECNÉ ZÁSADY BEZPEČNOSTI VE VODĚ

Odpočinek ve vodě je zábavný a má také léčebné účinky. Hrozí při něm však také nebezpečí zranění nebo smrti. Abyste snížili nebezpečí poranění, přečtěte si a dodržujte veškerá varování a pokyny uvedená na výrobku, na balení a na vložených letácích. Nezapomeňte však, že varování, pokyny a bezpečnostní předpisy týkající se výrobku zahrnují jen některá běžná rizika odpočinku ve vodě, ale neřeší všechny případy ohrožení a/ nebo nebezpečí.

Pro další ochranu se také seznamte s následujícími bezpečnostními pokyny, stejně jako s pokyny vydanými národními institucemi, které se zabývají bezpečností:

- Požadujte stálý dohled. Určete jednu dospělou osobu jako “plavčíka”, který bude mít dozor nad děním v bazénu, zvláště , pokud v něm jsou děti.
- Naučte se plavat.
- Naučte se poskytovat první pomoc.
- Poučte každého, kdo hlídá uživatele bazénu o možných nebezpečích a o použití bezpečnostních zařízení, například uzamykatelných dveří, zábran apod.
- Poučte všechny uživatele bazénu vč. dětí, co dělat v případě nebezpečí.
- Při všech aktivitách ve vodě vždy používejte zdravý rozum a dobrý úsudek.
- Dozor, dozor, dozor.

ŘEŠENÍ BĚŽNÝCH PROBLÉMŮ

PROBLÉM	POPIS	PŘÍČINA	ŘEŠENÍ
ŘASY	• Nazelenalá voda. • Zelené nebo černé skvrny na plášti bazénu. • Bazén je kluzký a/nebo páchne.	• Je nutné upravit hladinu chlóru a hodnotu pH.	• Doplňte chlór šokovou metodou. Upravte pH na hodnotu požadovanou pro Váš bazén. • Vysajte dno bazénu. • Udržujte potřebnou hladinu chlóru.
ZABARVENÁ VODA	• Voda se při první úpravě chlórem zabarví do modra, hněda nebo zčerná.	• Měď, železo nebo hořčík ve vodě zoxidují přidáním chlóru.	• Upravte pH na doporučenou hodnotu. • Vodu filtrujte, dokud není čistá. • Často vyměňujte filtrační vložku.
CIZÍ LÁTKY VE VODĚ	• Voda má zamlžený nebo mléčný vzhled.	• „Tvrdá voda“ způsobená příliš vysokým pH. • Nízký obsah chlóru. • Cizí látky ve vodě.	• Upravte pH. Kontaktujte Vašeho prodejce bazénu s prosbou o radu. • Zkontrolujte správnou hladinu chlóru. • Vyčistěte nebo vyměňte Vaši filtrační vložku.
DLOUHODOBĚ NÍZKÁ HLADINA VODY	• Hladina je níže než předchozí dne.	• Trhlina nebo otvor v plášti bazénu nebo v hadicích.	• Oprava soupravou na záplatování. • Rukou dotáhněte všechny víčka a uzávěry. • Vyměňte hadice.
USAZENINA NA DNĚ BAZÉNU	• Nečistoty nebo písek na dně bazénu.	• Časté používání, časté vstupování do bazénu.	• K vyčištění dna bazénu použijte vysavač na bazény.
NEČISTOTY NA HLADINĚ	• Listy, hmyz apod.	• Bazén je příliš blízko stromů.	• Použijte skimmer Intex.

OMEZENÁ ZÁRUKA

Váš bazén Intex byl vyroben za použití nejkvalitnějších materiálů a zpracování. Všechny výrobky Intex byly před opuštěním továrny zkontrolovány a shledány prosté všech vad. Tato omezená záruka se vztahuje pouze na bazén Intex.

Tato omezená záruka je dodatkem, a ne náhradou vašich zákonných práv a opravných prostředků. Vaše zákonná práva mají přednost do té míry, do jaké je tato záruka v rozporu s některým z nich. Například, spotřebitelské zákony v celé Evropské unii stanovují zákonná záruční práva navíc k pokrytí, které poskytuje táto omezená záruka: informace o spotřebitelských právech celé EU naleznete na webových stránkách Evropského spotřebitelského centra na http://ec.europa.eu/consumers/ecc/contact_en/htm.

Tato omezená záruka se vztahuje pouze na původního kupce a je nepřenosná. Tato omezená záruka platí po dobu uvedenou níže od data prvního maloobchodního nákupu nebo dodání. Uschovejte si původní doklad o zakoupení s tímto návodem, protože doklad o zakoupení musí doprovázet reklamaci, jinak bude omezená záruka neplatná.

Záruka na bazénový plášť a rám – 1 Rok

Pokud zjistíte výrobní vadu na bazén Intex během záruční doby, obraťte se na příslušné servisní středisko Intex, které je uvedeno v samostatném seznamu „autorizovaných servisů“. Pokud se předmět vrátí podle pokynů servisního střediska Intex, servisní středisko zkontroluje předmět a rozhodne o platnosti nároku. Pokud se na předmět vztahují ustanovení záruky, bude předmět zdarma opraven nebo vyměněn za stejnou nebo srovnatelnou položku (podle rozhodnutí Intex).

Žádné další záruky se neposkytují, kromě této záruky a zákonných práv platných ve vaší zemi. Do rozsahu, který je možný ve vaší zemi, Intex v žádném případě nepřebírá odpovědnost vůči vám ani žádné třetí straně za přímé nebo nepřímé škody vyplývající z použití vašeho bazén Intex, nebo konání společnosti Intex nebo jejích zástupců a zaměstnanců (včetně výroby produktu). Některé státy nebo jurisdikce nedovolují vyloučení nebo omezení náhodných nebo následných škod, takže výše uvedená omezení nebo vyloučení se na vás nemusí vztahovat.

Uvědomte si, že tato omezená záruka se neuplatní v následujících případech:

- V případě, že bazén Intex byl vystaven nedbalosti, nesprávnému použití nebo nasazení, nehodám, nesprávnému používání, nesprávné údržbě nebo skladování;
- V případě, že bazén Intex byl vystaven poškození okolnostmi mimo kontrolu Intex, včetně ale ne výlučně, běžného opotřebení a poškození způsobeného požárem, povodní, zmrazením, deštěm nebo jinými vnějšími přírodními silami;
- Na díly a součásti, které neprodává Intex; a/nebo.
- Na neoprávněné úpravy, opravy a demontáže bazén Intex kýmkoli jiným než pracovníkem servisního střediska Intex.

Tato záruka se nevztahuje na náklady spojené se ztrátou bazénové vody, chemikálií nebo poškození vodou. Tato záruka se nevztahuje na zranění nebo poškození jakéhokoliv majetku nebo osob.

Přečtěte si pečlivě návod k obsluze a dodržujte všechny pokyny týkající se správného provozu a údržby bazén Intex. Před použitím vždy zkontrolujte váš výrobek. Omezená záruka může být neplatná, pokud nejsou dodržovány pokyny.