POUŽÍVATEĽSKÁ PRÍRUČKA

DÔLEŽITÉ BEZPEČNOSTNÉ ZÁSADY

Pred inštaláciou a použitím tohto výrobku si prečítajte, pochopte a starostlivo dodržiavajte všetky pokyny. Odložte si pre budúcu potrebu. Tieto pokyny uschovajte.

C1500

Krystal Clear® FILTRAČNÉ ČERPADLO

Certifikované číslo modelu FP636
220 - 240 V~, 50 Hz, 165 W
Hmax 1.0 m, Hmin 0.19 m, IPX5
Max. teplota vody 35 °C

Začnite tu!

Len pre ilustratívne účely.

Nezabudnite vyskúšať iné skvelé výrobky Intex: bazény, bazénové príslušenstvo, nafukovacie bazény, domáce hračky, nafukovacie matrace a člny, ktoré sú k dispozícii u vynikajúcich predajcov alebo navštívte naše webové stránky. Vzhľadom na politiku neustáleho zdokonaľovania výrobkov si Intex vyhradzuje právo na zmenu špecifikácií a vzhľadu, čo môže mať za následok aktualizáciu návodu na obsluhu bez predchádzajúceho upozornenia.

Varovanie 1
Referencie na náhradné diely 2
Návod na postavenie 2-4
Návod na obsluhu 4
Tabuľka prevádzkových časov 4
Čistenie alebo výmena filtračnej kazety 5
Údržba bazénu a chemikálie 5
Skladovanie 5
Odstraňovanie problémov 6
Bežné problémy s bazénmi 7
Všeobecné pokyny pre bezpečnosť pri vode 7
Obmedzená záruka 7

⚠ VAROVANIE

- Vždy dohliadajte na deti a osoby so zdravotným postihnutím.
- Deti sa musia držať v bezpečnej vzdialenosti od tohto výrobku a elektrických vodičov.
- Deti sa nesmú so zariadením hrať.
- Tento spotrebič môžu používať osoby so zníženými fyzickými, zmyslovými alebo duševnými schopnosťami alebo s nedostatočnými skúsenosťami a znalosťami, ak sú pod dohľadom alebo boli poučené o používaní spotrebiča bezpečným spôsobom a rozumejú príslušným nebezpečenstvám.
- Montáž a demontáž len dospelými osobami.
- Nebezpečenstvo úrazu elektrickým prúdom! Pripojte tento výrobok len na uzemnenú zásuvku chránenú uzemneným ističom (GFCI) alebo prúdovým chráničom (RCD). Obráťte sa na kvalifikovaného elektrikára, ak nemôžete overiť, či je zásuvka je chránená GFCI / RCD. Požiadajte kvalifikovaného elektrikára o inštaláciu GFCI / RCD s maximálnym vypínacím prúdom 30 mA. Nepoužívajte prenosný prúdový chránič (PRCD).
- Pred presunutím, čistením, údržbou alebo vykonaním akejkoľvek úpravy vždy odpojte tento výrobok z elektrickej zásuvky. Pred montážou, demontážou alebo čistením spotrebič vždy odpojte od prívodu.
- Zástrčka musí zostať prístupná aj po inštalácii výrobku.
- Nezakopávajte kábel. Kábel umiestnite tak, aby nebol poškodený kosačkou na trávu, nožnicami na živé ploty a iným vybavením.
- Poškodený sieťový kábel musí vymeniť výrobca, servisný technik či iná kvalifikovaná osoba.
- Ak chcete znížiť riziko úrazu elektrickým prúdom, nepoužívajte predlžovacie šnúry, časovače, adaptéry alebo meničové zástrčky na pripojenie prístroja do elektrickej siete; zabezpečte správne umiestnenú zásuvku.
- Nepokúšajte sa zapájať alebo odpájať tento výrobok, keď stojíte vo vode, alebo keď máte mokré ruky.
- Umiestnite tento výrobok do vzdialenosti väčšej ako 2 m od bazéna (Len pre Francúzsko).
- Udržujte zástrčku tohto výrobku vo vzdialenosti väčšej ako 3,5 m od bazéna.
- Umiestnite tento výrobok vo väčšej vzdialenosti od bazéna, aby sa zabránilo deťom na neho vyliezť a tak vstúpiť do bazéna.
- Nepoužívajte tento výrobok, ak je bazén obsadený.
- Tento výrobok je určený na použitie len so skladovateľnými bazénmi. Nepoužívajte s pevne zabudovanými bazénmi. Skladovateľný bazén je konštruovaný tak, že sa môže ľahko demontovať pre skladovanie a znovu postaviť do svojej pôvodnej konfigurácie.
- Prístroj je určený len na použitie v domácnosti.
- Tento výrobok sa nesmie ponechať vonku počas mrazivého počasia, pretože nie je chránený proti účinkom mrazu.
- **Nikdy nevkladajte chemické tablety do čerpadla, filtra ani do žiadnej časti obehového systému. Používajte iba v schválených plávajúcich dávkovačoch alebo dávkovačoch chemikálií a vždy dodržiavajte pokyny na obaloch chemikálií. Nesprávne použitie môže spôsobiť výbuch, vážne zranenie, smrť alebo poškodenie majetku.**
- Tento výrobok je určený len na účely uvedené v tomto návode!

NEDODRŽANIE TÝCHTO VAROVANÍ MÔŽE MAŤ ZA NÁSLEDOK POŠKODENIE MAJETKU, ÚRAZ ELEKTRICKÝM PRÚDOM, ZACHYTENIE ALEBO INÉ VÁŽNE ZRANENIA ALEBO SMRŤ.

Tieto upozornenia, pokyny a bezpečnostné predpisy, ktoré sú súčasťou výrobku, predstavujú niektoré bežné riziká spojené so zariadeniami na vodnú rekreáciu a nepokrývajú všetky prípady, riziká a nebezpečenstvá. Používajte prosím zdravý rozum a správny úsudok, keď vykonávate akúkoľvek vodnú aktivitu.

INTEX®
©2026 Intex Marketing Ltd. - Intex Development Co. Ltd. - Intex Recreation Corp. All rights reserved/Tous droits réservés/Todos los derechos reservados/Alle Rechte vorbehalten. Printed in China/Imprimé en Chine/Impreso en China/Gedruckt in China.
®™ Trademarks used in some countries of the world under license from/®™ Marques utilisées dans certains pays sous licence de/Marcas registradas utilizadas en algunos países del mundo bajo licencia de/Warenzeichen verwendet in einigen Ländern der Welt in Lizenz von/Intex Marketing Ltd. to/à/a/an Intex Development Co. Ltd., Hong Kong & Intex Recreation Corp., P.O. Box 1440, Long Beach, CA 90801 • Distributed in the European Union by/Distribué dans l’Union Européenne par/Distribuido en la unión Europea por/Vertrieb in der Europäischen Union durch/Intex Trading B.V., Ettenseweg 46, 4706 PB Roosendaal – The Netherlands • Distributed in the UK by Unitex Service (UK) Limited, 124 City Road, London, England, EC1V 2NX, UK.
www.intexcorp.com

REFERENCIE NA NÁHRADNÉ DIELY

Pred zmontovaním výrobku skontrolujte jeho obsah a zoznámte sa so všetkými dielmi.

Typ filtrovacieho média:
Syntetická kazeta #29000, #29019

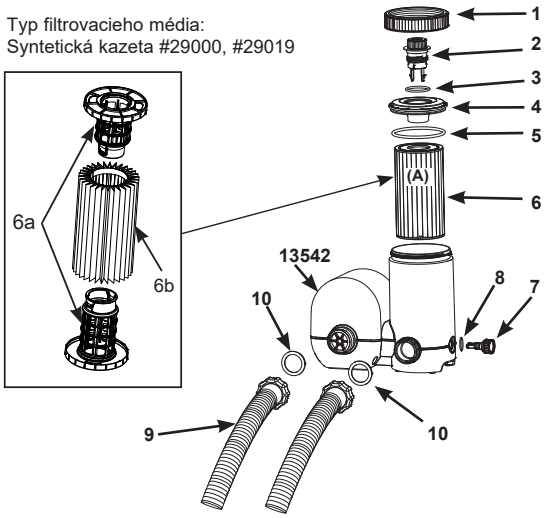

REF. Č.	POPIS	MN.	DIEL Č.
1	ZÁVITOVÁ MANŽETA FILTROVACEJ SKRINE	1	13412
2	UKAZOVATEĽ FILTRA + ODVZDUŠŇOVACÍ VENTIL	1	13420
3	VENTILOVÝ O-KRÚŽOK	1	13229
4	KRYT FILTROVACIEHO PUZDRA	1	13416
5	O-KRÚŽOK FILTROVACIEHO PUZDRA	1	13417
6	FILTRAČNÁ KAZETA	1	29000/29019
6a	SADA KONCOVÝCH VIEČOK FILTRA (DRŽIAK FILTRAČNÉHO MÉDIA)	1	13763
6b	FILTRAČNÉ MÉDIUM	1	13764
7	SEDIMENTNÝ VYPÚŠŤACÍ VENTIL	1	13419
8	VENTILOVÝ O-KRÚŽOK	1	10264
9	HADICA ČERPADLA S PRÍPOJKAMI	2	11010
10	PLOCHÝ HADICOVÝ O-KRÚŽOK	2	13161
-	SKRIŇA FILTRAČNÉHO ČERPADLA A MOTORA	1	13542

POZNÁMKA: Obrázky majú len ilustratívny charakter. Aktuálny výrobok sa môže odlišovať. Nie je v mierke.

Ak bolo čerpadlo zakúpené osobitne, sú súčasťou dodávky iba tieto prívodné montážne diely. Na montáž nie sú potrebné žiadne nástroje.

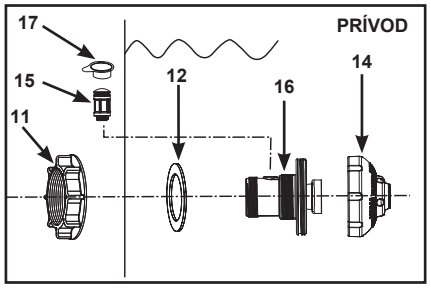

REF. Č.	POPIS	MN.		DIEL Č.
		Osobitne	Súprava bazéna	
11	MATICA SITKA	1	2	10256
12	GUMOVÁ PODLOŽKA PLOCHÉHO SITKA	1	2	10255
13	ZÁVITOVÁ PRÍPOJKA SITKA	0	1	10744
14	NASTAVITEĽNÁ VSTUPNÁ BAZÉNOVÁ TRYSKA	1	1	12369
15	VZDUCHOVÝ TRYSKOVÝ VENTIL	1	1	12363
16	VSTUPNÁ ZÁVITOVÁ VZDUCHOVÁ PRÍPOJKA	1	1	12371
17	UZÁVER VZDUCHOVÉHO TRYSKOVÉHO VENTILU (NEZNÁZORNENÉ)	1	1	12373
18	FILTROVACIA MRIEŽKA	0	1	12198
19	PLUNŽEROVÝ VENTIL (OBSAHUJE O-KRÚŽOK HADICE A STUPŇOVITÚ PODLOŽKU)	0	2	10747
20	O-KRÚŽOK HADICE	0	2	10262
21	STUPŇOVITÁ PODLOŽKA	0	2	10745

Ak bolo čerpadlo zakúpené ako súčasť bazénovej súpravy, sú zahrnuté nižšie uvedené montážne časti. Obráťte sa na naše autorizované servisné stredisko a objednajte si ich v prípade potreby. Pri objednávaní náhradných dielov uveďte číslo modelu a čísla dielov.

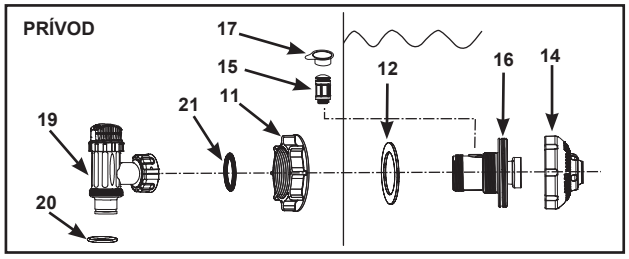

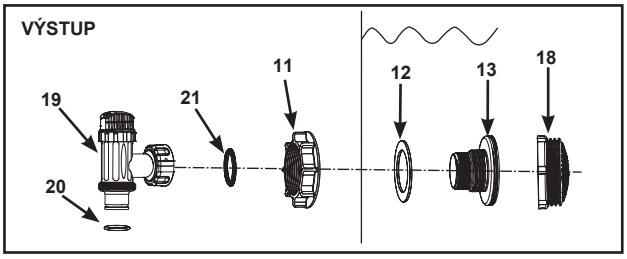

POZNÁMKA: Obrázky majú len ilustratívny charakter. Aktuálny výrobok sa môže odlišovať. Nie je v mierke.

BAZÉNOVÝ VÝSTUP - NASTAVENIE SITKA A PLUNŽEROVÉHO VENTILU (voliteľne)

Filtračná mriežka zabraňuje zaseknutiu a/alebo poškodeniu filtračného čerpadla veľkými predmetmi. Ak má váš bazén nafukovací horný krúžok, pred nafúknutím horného krúžku fólie bazéna nainštalujte sitko, trysku a piestový ventil.

1. Odskrutkujte spojku piestového ventilu zo závitového konektora filtra **(13) (pozri obr. 1)**. Dávajte pozor, aby ste nestratili stupňovitú gumenú podložku **(21)**. Umiestnite piestový ventil na zem na bezpečné miesto.
2. Odskrutkujte maticu sitka **(11)** zo závitového konektora **(13)**. Nechajte plochú podložku **(12)** na konektore **(13)**.
3. Nainštalujte sitko a piestový ventil do spodnej polohy výstupu z bazéna (označené „+“). Z vnútornej strany bazénovej fólie vložte konektor **(13)** do jedného z predrezaných otvorov s podložkou, ktorá zostane na konektore a bude umiestnená oproti vnútornej strane steny fólie.
4. S plochou stranou matice filtra **(11)** smerujúcou k vonkajšej stene fólie naskrutkujte maticu filtra **(11)** späť na závitový konektor **(13) (pozri obr. 2)**. Utiahnite iba ručne.
5. Uistite sa, že je stupňovitá podložka **(21)** na svojom mieste a naskrutkujte piestový ventil späť na závitový konektor **(13) (pozri obr. 3)**.
6. Otočte rukoväť piestového ventilu do zatvorenej polohy. Uistite sa, že piestový ventil je bezpečne zatvorený. Tým sa zabráni vytekaniu vody počas napúšťania bazéna **(pozri obr. 4)**.

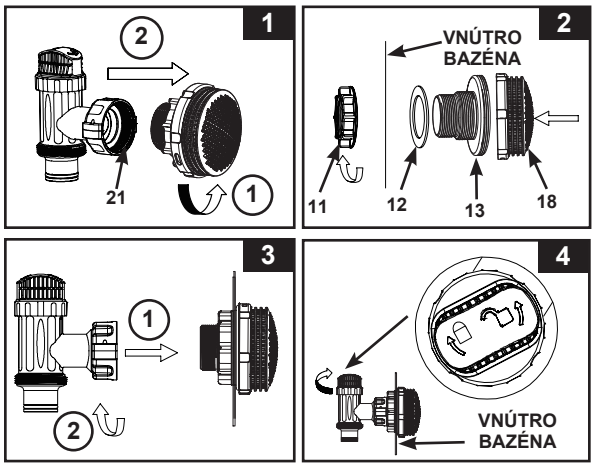

BAZÉNOVÝ VÝSTUP - NASTAVENIE TRYSKY A PLUNŽEROVÉHO VENTILU (voliteľne)

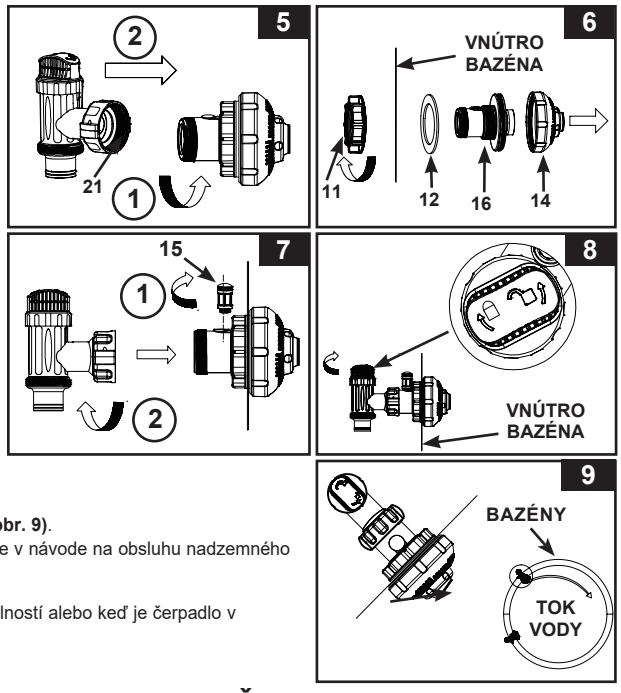

1. Odskrutkujte spojku piestového ventilu zo vstupného závitového vzduchového konektora **(16) (pozri obr. 5)**. Dávajte pozor, aby ste nestratili stupňovitú podložku **(21)**. Umiestnite piestový ventil na zem na bezpečné miesto.
2. Odskrutkujte maticu sitka **(11)** zo vstupného závitového vzduchového konektora **(16)**. Nechajte plochú podložku **(12)** na konektore **(16)**.
3. Namontujte trysku a piestový ventil do hornej polohy prívodu bazéna. Z vnútornej strany bazénovej fólie vložte spojku trysky **(14 a 16)** do jedného z predrezaných otvorov s podložkou, ktorá zostane na konektore a bude umiestnená oproti vnútornej strane steny fólie.
4. S plochou stranou matice sitka **(11)** smerujúcou k vonkajšej stene fólie naskrutkujte maticu sitka **(11)** späť na vstupný závitový vzduchový konektor **(16) (pozri obr. 6)**. Utiahnite iba ručne.
5. Prstami dotiahnite nastaviteľnú trysku prívodného otvoru bazéna **(14)** a maticu filtra **(11)** na vstupný závitový vzduchový konektor **(16)**.
6. Naskrutkujte vzduchový ventil **(15)** na vstupný závitový vzduchový konektor **(16)**. **POZNÁMKA:** Uistite sa, že vzduchový ventil **(15)** je bezpečne utiahnutý a smeruje nahor. Uistite sa, že je stupňovitá podložka na mieste a naskrutkujte spojku piestového ventilu späť na vstupný závitový vzduchový konektor **(16) (pozri obr. 7).**
7. Otočte rukoväť piestového ventilu do zatvorenej polohy. Uistite sa, že piestový ventil je bezpečne zatvorený. Tým sa zabráni vytekaniu vody počas napúšťania bazéna **(pozri obr. 8)**.
8. Pre lepšiu cirkuláciu upravte smer hlavice trysky smerom od výtoku bazéna **(pozri obr. 9)**.
9. Bazénová fólia je teraz pripravená na naplnenie vodou. Pokyny na naplnenie nájdete v návode na obsluhu nadzemného bazéna.

POZNÁMKA: Nezakrývajte vzduchový ventil **(15)** krytom ventilu **(17)** za normálnych okolností alebo keď je čerpadlo v prevádzke. Viac informácií nájdete v časti Sprievodca riešením problémov.

PRIPOJENIE HADICE FILTROVACIEHO ČERPADLA

Je nevyhnutné vymeniť poškodený prvok alebo súbor prvkov, akonáhle je to možné. Používajte iba výrobcom schválené diely.

1. Vyberte z obalu hadice a filtračné čerpadlo Krystal Clear®.
2. Umiestnite filtračné čerpadlo tak, aby ste mohli ľahko pripojiť hadicové prípojky **(9)** na plunžerový ventil. Uistite sa, že filtrovacie čerpadlo je prístupné po celú dobu servisu a údržby. **POZNÁMKA: Niektoré regionálne predpisy môžu vyžadovať inštaláciu filtračného čerpadla na pevný podstavec. Z tohto dôvodu sú k dispozícii dva montážne otvory umiestnené na základni čerpadla. Obráťte sa na miestne úrady a informujte sa o požiadavkách pre inštaláciu filtračných čerpadiel.**
3. Uchopte obe hadice čerpadla **(9)** a pripojte hadicové prípojky na filtrovacie čerpadlo.
4. Odskrutkujte proti smeru hodinových ručičiek závitovú manžetu filtrovacej skrine **(1)** z filtrovacej skrine. Odložte ju na bezpečné miesto.
5. Filtrovacie čerpadlo je vzduchotesný systém. Otočte horný odvzdušňovací ventil **(2)** raz alebo dvakrát proti smeru hodinových ručičiek. **NEODPÁJAJTE odvzdušňovací ventil z horného krytu, pretože voda silne vystrekne, ak sa motor zapne. Môže to spôsobiť zranenie.**
6. Uchopte a vytiahnite kryt filtrovacej skrine **(4)**. Skontrolujte, či je kazeta vo vnútri skrine. Ak áno, nasaďte kryt a rukou dotiahnite objímku **(1)** späť na filtrovaciu skriňu.
7. Ľahko rukou dotiahnite sedimentný vypúšťací ventil umiestnený na spodnej strane skrine, aby ste sa uistili, že voda nebude unikať.
8. Keď je bazén naplnený, pripojte hadicu zo spodnej časti filtrovacej skrine na najvyššiu zostavu sitka. Nájdite pripojenie hadice na spodnej časti zostavy plunžerového ventilu. Použite hadicovú prípojku na pripojenie hadice.
9. Pripojte druhú hadicu, ktorá je pripevnená na stred motorovej skrine, na zvyšnú prípojku plášťa.

⚠ VAROVANIE

Umiestnite tento výrobok vo väčšej vzdialenosti od bazéna, aby sa zabránilo deťom na neho vyliezť a tak vstúpiť do bazéna.

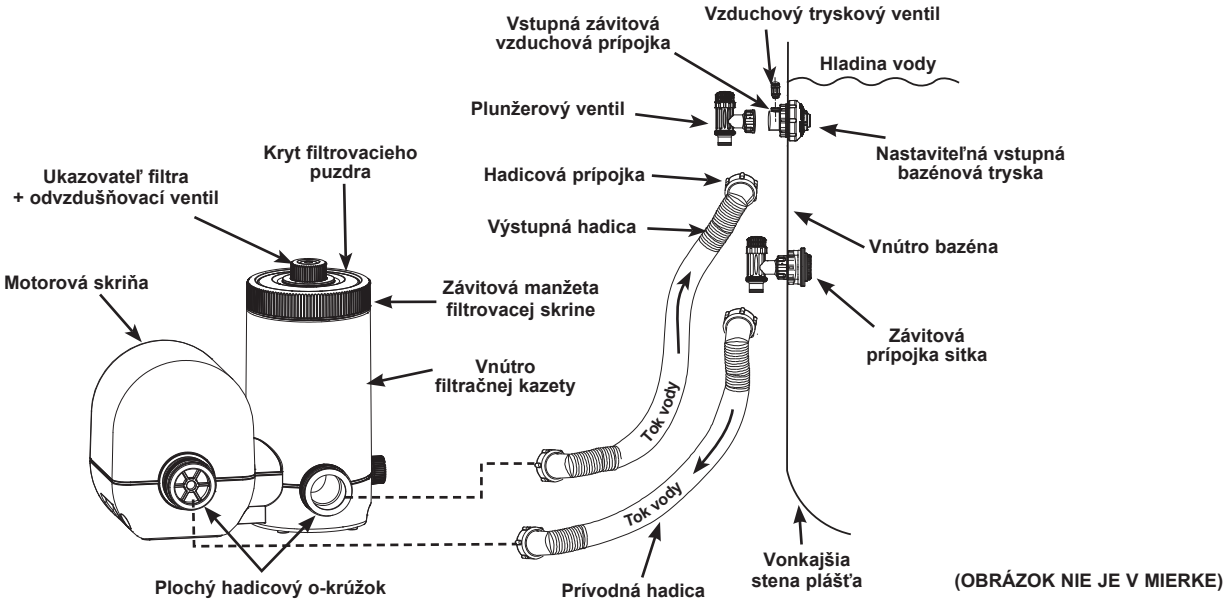

Montážny návod poskytuje informácie o požiadavkách stanovených pre elektrické inštalácie a musí obsahovať odkaz na vnútroštátne právne predpisy zapojenia.

STACIONÁRNA MOŽNOSŤ MONTÁŽE FILTROVACIEHO ČERPADLA

Niektoré štáty, najmä v európskej únii, vyžadujú, aby bol výrobok pripevnený na zem alebo základňu v stálej zvislej polohe. Zistite na vašich miestnych úradoch, či existuje nejaké nariadenie vo vašej oblasti, ktoré sa vzťahuje na výrobok. Ak áno, potom je možné filtračné čerpadlo namontovať na plošinu pomocou otvoru umiestneného v základni. Pozrite si obrázok nižšie.
Filtrovacie čerpadlo môže byť namontované na betónovú základňu alebo na drevenú konštrukciu, aby sa zabránilo náhodnému prevráteniu. Celková hmotnosť zostavy musí byť vyššia ako 18 kg.

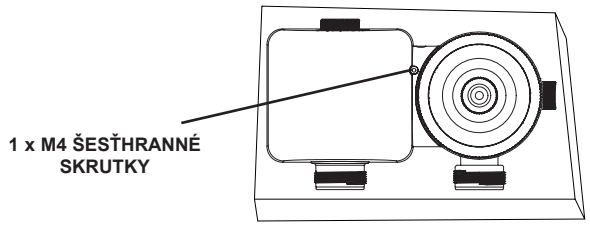

Zástrčka elektrického zdroja 220-240 V pre napájací kábel filtračného čerpadla musí byť vo vzdialenosti väčšej ako 3,5 m od stien bazéna. Informujte sa na vašom miestnom úrade o príslušných štandardoch a požiadavkách na „elektrické inštalácie bazénov a bazénového príslušenstva". Nasledujúca tabuľka má len informatívny charakter:

Štát / Región	Štandardné číslo
Medzinárodný	IEC 60364-7-702
Francúzsko	NF C 15-100-7-702
Nemecko	DIN VDE 0100-702
Holandsko	NEN 1010-702

NÁVOD NA OBSLUHU

1. Skontrolujte, či je filtračné čerpadlo vypnuté. Spínač je umiestnený na motorovej skrini.
2. Pripojte napájací kábel na zásuvku chránenú uzemneným ističom.

⚠ VAROVANIE

Nebezpečenstvo úrazu elektrickým prúdom! Pripojte tento výrobok len na uzemnenú zásuvku chránenú uzemneným ističom (GFCI) alebo prúdovým chráničom (RCD). Obráťte sa na kvalifikovaného elektrikára, ak nemôžete overiť, či je zásuvka je chránená GFCI/RCD. Požiadajte kvalifikovaného elektrikára o inštaláciu GFCI/RCD s maximálnym vypínacím prúdom 30 mA. Nepoužívajte prenosný prúdový chránič (PRCD).

DÔLEŽITÉ

Ak chcete zabrániť zablokovaniu vzduchu, otvorte najprv spodný plunžerový ventil (pripojený na prívodnú hadicu) a potom horný plunžerový ventil (pripojený na výstupnú hadicu). Otvorte odvzdušňovací ventil a počkajte, kým voda začne vytekať z odvzdušňovacieho ventilu, potom odvzdušňovací ventil zatvorte.

3. Otočte obe rukoväte plunžerových ventilov úplne proti smeru hodinových ručičiek, pokiaľ sa nezastavia. Tým sa otvorí ventil, ktorý umožní vode prúdiť do filtračného čerpadla.
4. Keď voda prúdi do filtračného čerpadla, tlak vody umožní, aby uviaznutý vzduch vo vnútri unikol cez odvzdušňovací ventil **(2)**. Keď všetok vzduch unikne, voda bude prúdiť von z ventilu **(2)**. Keď k tomu dôjde, zľahka rukou dotiahnite ventil **(2)** v smere hodinových ručičiek.
5. **Ovládanie filtrovacieho čerpadla v režime „ČASOVAČ":**
   A. Zapojte napájací kábel do elektrickej zásuvky a nastavte ovládač časovača na požadované prevádzkové hodiny **(Pozrite si obr. 10)**. Pozrite sa do „Tabuľky prevádzkových časov" pre požadované prevádzkové hodiny príslušnej veľkosti bazénu.
   B. Filtrovacie čerpadlo teraz filtruje vodu a zastaví sa uplynutí prevádzkových časov. Zabudovaný časovač bude teraz pracovať nastavený počet hodín v rovnaký čas každý deň.
   C. Prevádzkové časy môžu byť v prípade potreby znovu nastavené. Postupujte podľa krokov A - B.

   Ručné ovládanie filtrovacieho čerpadla (bez režimu „ČASOVAČ"):
   A. Zapnite pumpu nastavením ovládača do polohy „ ▯ ", filtrovacie čerpadlo teraz filtruje vodu.
   B. Vypnite pumpu nastavením ovládača do polohy „ ⓪ ".
6. Nikdy nepridávajte bazénové chemikálie priamo do filtračného čerpadla. Mohlo by dôjsť k poškodeniu čerpadla a strate záruky.

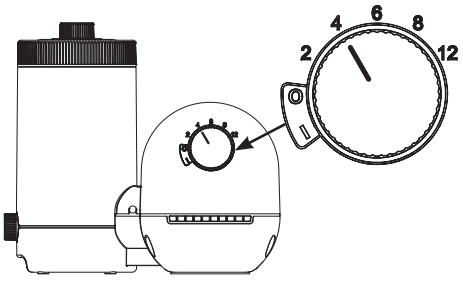

OBR. 10

⓪ : VYP

▯ : ZAP (Bez časovača)

2 / 4 / 6 / 8 / 12 : Čas prevádzky časovača (hodiny)

TABUĽKA PREVÁDZKOVÝCH ČASOV

Táto tabuľka ukazuje požadovaný prevádzkový čas pri priemernom používaní filtrovacieho čerpadla s AGP. Prevádzkový čas filtrovacieho čerpadla by mal byť o 1 hodinu dlhší, než je požadovaná prevádzková doba systému so slanou vodou.

Veľkosť bazénu		Kapacita vody (vypočítaná na 90% pre rámový bazén a 80% pre bazén Easy Set)		Odporúčaný prevádzkový čas za deň
		(Dievčatá)	(Litrov)	(Hodiny)
INTEX NADZEMNÉ BAZÉNY (AGP)				
EASY SET® BAZÉNY	18' x 42" (549 cm x 107 cm)	4,786	18,115	4
	18' x 48" (549 cm x 122 cm)	5,455	20,647	6
OKRÚHLY BAZÉN S KOVOVÝM RÁMOM	18' x 48" (549 cm x 122 cm)	6,423	24,311	6
	21' x 52" (640 cm x 132 cm)	9,533	36,082	8
BAZÉN ULTRA/XTR FRAME	16' x 48" (488 cm x 122 cm)	5,061	19,156	4
	18' x 48" (549 cm x 122 cm)	6,423	24,311	6
	18' x 52" (549 cm x 132 cm)	6,981	26,423	6
	20' x 48" (610 cm x 122 cm)	7,947	30,079	6
GRAPHITE GRAY PANEL POOL SET™	15'8" x 49" (478 cm x 124 cm)	4,440	16,805	4
	16'8" x 49" (508 cm x 124 cm)	5,061	19,156	4
	18'8" x 53" (569 cm x 135 cm)	6,981	26,423	6
OVÁLNY BAZÉN S RÁMOM	20' x 12' x 48" (610 cm x 366 cm x 122 cm)	4,393	16,628	4
OBDĹ. BAZÉN ULTRA FRAME	15' x 9' x 48" (457 cm x 274 cm x 122 cm)	3,484	13,187	4
	18' x 9' x 52" (549 cm x 274 cm x 132 cm)	4,545	17,203	4
	20' x 10' x 52" (610 cm x 305 cm x 132 cm)	5,611	21,238	4
	24' x 12' x 52" (732 cm x 366 cm x 132 cm)	8,403	31,805	6

ČISTENIE ALEBO VÝMENA FILTRAČNEJ KAZETY

Filtračnú vložku sa odporúča vymieňať aspoň každé 2 týždne alebo podľa potreby. Pravidelne sledujte úroveň zanesenia filtra.
Filtračné čerpadlo je vybavené ukazovateľom filtra, ktorý ukazuje, kedy je potrebné vyčistiť alebo vymeniť filtračnú vložku:

- Zelená zóna: filtračná vložka je čistá, nie je potrebné ju čistiť ani vymieňať.
- Žltá zóna: filtračná vložka je znečistená; je potrebné ju vyčistiť.
- Červená zóna: filtračná vložka je nadmerne znečistená; musí sa vyčistiť alebo vymeniť.

POZNÁMKA: Aby ste zaistili správne odčítanie ukazovateľa filtra, odstráňte akékoľvek príslušenstvo (skimmer, svetlá, rozprašovač, čistič do auta atď.) zo vstupného a výstupného potrubia filtračného systému. Podrobnosti nájdete v časti „Príručka na odstraňovanie problémov“.
Keď čerpadlo nebeží (pohotovostný režim) alebo je vypnuté, ukazovateľ filtra je v zelenej zóne. Aby ste videli posledný stav ukazovateľa filtra, musíte aktivovať filtračné čerpadlo.

Nasledujúce kroky poskytujú pokyny na čistenie alebo výmenu filtračnej vložky.

1. Uistite sa, že filtrovacie čerpadlo nie je v prevádzke. Odpojte napájací kábel.
2. Otočte obe rukoväte plunžerových ventilov úplne v smere hodinových ručičiek, pokiaľ sa nezastavia. Tým sa uzavrie ventil a zabráni pretekaniu vody z bazéna.
3. Jemne otočte horný odvzdušňovací ventil raz alebo dvakrát proti smeru hodinových ručičiek. Kryt skrine možno teraz ľahko odstrániť.
4. Odskrutkujte proti smeru hodinových ručičiek závitovú manžetu filtrovacej skrine **(1)** z filtrovacej skrine. Odložte ju na bezpečné miesto.
5. Zložte kryt skrine **(4)**.
6. Vyberte použitú filtračnú vložku a pomocou silného prúdu vody zo záhradnej hadice ju opláchnite. Vymeňte za novú filtračnú vložku, keď je sfarbená, zdeformovaná, má malé dierky a trhliny alebo podľa potreby.
7. Skontrolujte vnútro filtrovacej skrine.
8. Ak sa na spodku skrine nachádzajú nečistoty alebo sediment, potom:
   - **A.** Proti smeru hodinových ručičiek jemne odskrutkujte a vyberte sedimentný ventil **(7)**, umiestnený na spodnej časti skrine. Odložte ho na bezpečné miesto.
   - **B.** Vedrom vody alebo záhradnou hadicou nalejte vodu do skrine na odplavenie usadenín.
   - **C.** Jemne naskrutkujte naspäť sedimentný ventil **(7)** v smere hodinových ručičiek. Príliš neuťahujte.
9. Vložte čistú alebo novú filtračnú vložku do puzdra. Na výmenu používajte iba originálne kazety Intex. Podrobnosti môžete nájsť v kapitole „Náhradné diely“.
10. Nasaďte kryt skrine **(4)** na jeho miesto a v smere hodinových ručičiek naskrutkujte manžetu **(1)** na filtrovaciu skriňu.
11. Otočte obe rukoväte plunžerových ventilov úplne proti smeru hodinových ručičiek, pokiaľ sa nezastavia. Tým sa otvorí ventil, ktorý umožní vode prúdiť do filtračného čerpadla.
12. Keď zachytený vzduch unikol cez odvzdušňovací ventil, jemne dotiahnite ventil **(2)** v smere hodinových ručičiek.
13. Pripojte napájací kábel.
14. Zapnite čerpadlo.
15. Pravidelne kontrolujte vstupné a výstupné otvory, či nie sú upchaté. Zabezpečíte tak dobrú filtráciu.
16. Likvidácia akéhokoľvek použitého filtračného média musí byť v súlade s príslušnými miestnymi predpismi a legislatívou.

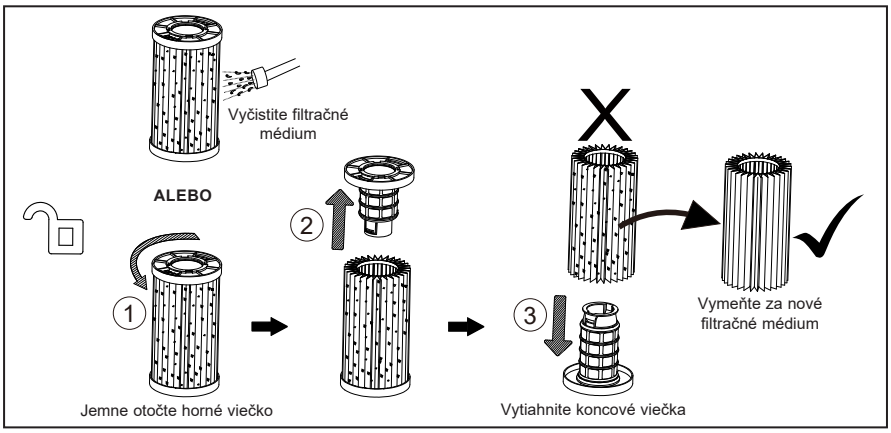

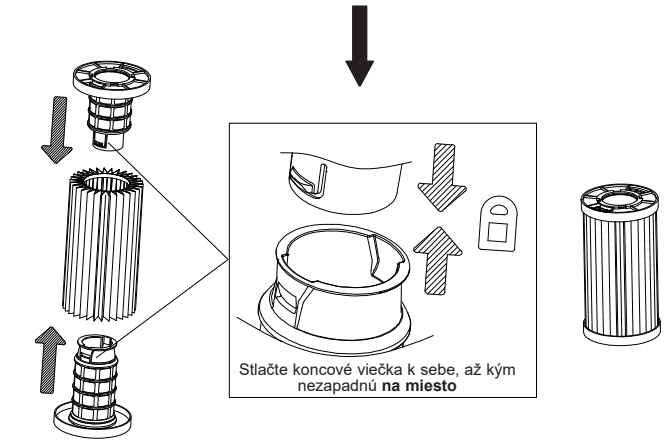

ÚDRŽBA BAZÉNU A CHEMIKÁLIE

- Všetky bazény vyžadujú starostlivosť, aby zostávala voda čistá a hygienicky nezávadná. Pri správnej chemickej kontrole vám filter pomôže dosiahnuť tento cieľ. Obráťte sa na svojho dodávateľa bazéna pre pokyny o správnom použití chlóru, protiriasových a iných chemických látok potrebných pre iskrivo čistú vodu.
- Uschovávajte bazénovú chémiu mimo dosahu detí.
- Nepridávajte chemikálie do bazénu, keď je obsadený. Mohlo by dôjsť k podráždeniu kože alebo očí.
- Denná kontrola pH a chemická úprava vody je veľmi dôležitá a nemôže byť podcenená. Pridávanie chlóru, protiriasových chemikálií a udržiavanie správnej hladiny pH sú potrebné pri plnení bazéna a tiež počas sezóny. Poraďte sa so svojím miestnym dodávateľom bazéna pre pokyny.
- Prvé naplnenie bazénu v sezóne môže mať za následok poloslanú vodu, ktorá vyžaduje viac prísad do vody a ďalšiu výmenu filtra. Nedovoľte plávanie v bazéne, kým hodnota pH nebude vyvážená. Poraďte sa so svojím miestnym dodávateľom bazéna pre pokyny.
- Majte k dispozícii náhradné filtračné kazety. Vymeňte kazetu každé dva týždne.
- Chlórovaná voda môže poškodiť trávniky, záhrady alebo kroviny, keď sa deti hrajú a striekajú bazénovú vodu. Trávnaté plochy pod bazénovým plášťom budú zničené. Upozorňujeme, že niektoré druhy tráv môžu rásť cez plášť.
- Filtrovacia doba závisí na veľkosti bazéna, počasí a úrovni použitia. Experimentujte s rôznymi časmi tak, aby ste dosiahli čistú vodu.
- Európska norma EN16713-3 vymenováva niektoré ďalšie informácie o kvalite bazénovej vody a jej úprave, ktoré možno nájsť na www.intexcorp.com/support.

⚠ UPOZORNENIE

Koncentrované roztoky chlóru môžu poškodiť bazénový plášť. Vždy postupujte podľa pokynov výrobcu chemikálií a podľa varovaní o zdraví a nebezpečenstve.

SKLADOVANIE & ZAZIMOVANIE

1. Pred vyprázdnením vášho bazénu pre dlhodobé skladovanie alebo prepravu sa uistite, že voda je nasmerovaná do vhodného odtoku vody preč z domu. Zoznámte sa s miestnymi predpismi pre špecifické pokyny, ktoré sa týkajú likvidácie bazénovej vody.
2. Odpojte napájací kábel z elektrickej zásuvky.
3. Teraz vypustite bazén.
4. Keď je bazén prázdny, odpojte všetky hadice z čerpadla a plunžerových ventilov a vyberte sitká zo steny bazéna.
5. Vypustite vodu z filtrovacieho čerpadla.
6. Nechajte diely filtrovacieho čerpadla a hadice dôkladne vyschnúť na vzduchu.
7. Vyberte obidva plunžerové ventily z prípojok **(13 & 16)**. Dávajte pozor, aby ste nestratili stupňovitú gumovú podložku **(21)**.
8. Natrite ďalej uvedené O-krúžky a podložky s vazelínou pre dlhodobé skladovanie:
   - Odvzdušňovací ventil a sedimentné O-krúžky **(3 & 8)**.
   - O-krúžok krytu filtrovacej skrine **(5)**.
   - O-krúžky čerpadlovej hadice **(10 & 20)**.
   - Stupňovité podložky zostavy sitka a ventilu **(21)**.
   - Gumové podložky plochého sitka **(12)**.
9. Zlikvidujte použitú filtrovaciu kazetu. Odložte si 1 alebo 2 nové kazety pre použitie v nasledujúcej sezóne.
10. Pre skladovanie je najlepšie umiestniť všetky suché diely do originálnych obalov alebo ich vložiť do vzduchotesného plastového vrecka.
11. Skladujte výrobok a jeho príslušenstvo na suchom mieste. Skladovací priestor má byť s kontrolovanou teplotou od 32 stupňov Fahrenheita (0 stupňov Celzia) do 104 stupňov Fahrenheita (40 stupňov Celzia).

ODSTRAŇOVANIE PROBLÉMOV

PROBLÉM	PRÍČINA	RIEŠENIE
MOTORA ČERPADLA SA NESPUSTÍ	• Motor nie je zapojený. • Istič GFCI / RCD je vypnutý. • Motor je príliš horúci a ochrana proti preťaženiu ho vypne.	• Kábel čerpadla musí byť zapojený do 3-vodičovej zásuvky, ktorá je chránená prúdovým ističom alebo chráničom triedy A. • Resetujte istič. Ak sa istič opakovane vypína, váš elektrický systém môže mať poruchu. Vypnite istič a zavolajte elektrikára na odstránenie problému. • Nechajte motor vychladnúťn.
FILTRAČNÁ VLOŽKA JE VOĽNÁ ALEBO SA ROZPADLA VO VNÚTRI PUZDRA	• Koncové viečka filtra **(5a)** neboli po čistení správne zaistené alebo znovu namontované.	• Uistite sa, že koncové viečka sú pevne stlačené, až kým nezapadnú, a bezpečne držia filtračné médium na mieste.
NÍZKA ÚČINNOSŤ ČISTENIA/FILTRÁCIE	• Filtračná vložka je znečistená, poškodená alebo nesprávne nainštalovaná. • Koncové viečka filtra **(5a)** sú voľné, poškodené alebo nie sú správne zaistené. • Tesnenie koncového viečka filtra **(5a)** je opotrebované, poškodené alebo prasknuté, čo umožňuje únik vody. • Nesprávna hladina chlóru alebo pH. • Nadmerne znečistený bazén.	• Vyčistite alebo vymeňte filtračnú vložku/médium. • Uistite sa, že koncové viečka sú pevne zaistené. • Skontrolujte tesnenie koncových viečok, či nie sú prasknuté alebo poškodené. V prípade poškodenia vymeňte. • Nastavte hladinu chlóru a pH. Poraďte sa so svojím miestnym dodávateľom bazéna. • Vyčistite prívodné/odvodné armatúry a nechajte čerpadlo bežať dlhšie.
FILTER NEPREČERPÁVA VODU ALEBO PRIETOK JE VEĽMI POMALÝ	• Upchatý prívod alebo výpust. • Únik vzduchu na prívodnom vedení. • Vodný kameň alebo upchanie kazety. • Nadmerne znečistený bazén. • Znečistená filtrovacia kazeta. • Tryska a filtrovacie prípojky sú obrátené. • Vstupná závitová vzduchová prípojka je pripojená na nesprávny otvor plášťa.	• Odstráňte upchanie prívodnej hadice je vyprázdnením do bazénu. • Utiahnite hadicové spony, skontrolujte, či hadice nie sú poškodené, skontrolujte hladinu vody v bazéne. • Vymeňte kazetu. • Čistite kazetu častejšie. • Vyčistite vnútro plunžerového ventilu. • Potiahnite za rukoväť ventilu do úplne vysunut polohy. • Namontujte trysku do hornej polohy prívodu bazéna a sitko do dolnej polohy výstupu bazéna. • Uistite sa, že vstupná závitová vzduchová prípojka je pripojená na horný bazénový vstupný otvor.
ČERPADLO NEFUNGUJE	• Nízka hladina vody. • Upchané filtrovacie sitko. • Únik vzduchu na prívodnej hadici. • Chybný motor alebo sa zaseklo obežné koleso. • Uviaznutie vzduchu vo vnútri komory.	• Naplňte bazén na správnu hladinu. • Vyčistite filtračné sitká na vstupe. • Utiahnite hadicové spony a skontrolujte, či hadica nie je poškodená. • Odstráňte všetky konáriky alebo listy z prívodnej hadice. • Otvorte vypúšťací ventil v hornej časti čerpadla.
HORNÝ KRYT NETESNÍ	• Chýba O-krúžok. • Kryt alebo odvzdušňovací ventil netesnia.	• Zložte kryt a skontrolujte O-krúžok. • Dotiahnite kryt alebo ventil (ručne).
HADICA NETESNÍ	• Hadicové spony nie sú dobre nasadené. • Hadicový o-krúžok uvoľnený pri pripojení hadice. • Deravá hadica.	• Utiahnite alebo vymeňte hadicové spony. • Nasaďte O-krúžok späť do drážky. • Vymeniť za novú hadicu.
VZDUCHOVÝ UZÁVER	• Zaseknutý vzduch v puzdre čerpadla a prívodnej hadici. • Vstupné a výstupné hadice sú pripojené opačne.	• Otvorte odvzdušňovací ventil, počkajte, kým voda začne vytekať z ventilu a potom ho zatvorte. • Dolná poloha bazénového výstupu je pripojená na prívod vody filtrovacieho čerpadla. Horná poloha bazénového vstupu je pripojená na výstup vody filtrovacieho čerpadla.
NETESNOSŤ VSTUPNEJ ZÁVITOVEJ VZDUCHOVEJ PRÍPOJKY / VZDUCHOVÉHO TRYSKOVÉHO VENTILU	• Plunžerový ventil nie je dobre pripojený. • Vzduchový tryskový ventil netesní a nesmeruje nahor. • Vnútorné tesnenie vzduchového tryskového ventilu je zablokované. • Vnútorné tesnenie vzduchového tryskového ventilu je znečistené. • Vzduchový tryskový ventil je poškodený.	• Dotiahnite alebo preinštalujte plunžerový ventil. • Utiahnite vzduchový tryskový ventil a skontrolujte, či smeruje nahor. • Zapnite čerpadlo a spustite na niekoľko sekúnd, potom odpojte, zopakujte 3x. • Odstráňte vzduchový tryskový ventil, vypláchnite nečistoty s vodou a vráťte ventil naspäť. • Namontujte nový vzduchový tryskový ventil.
SCURGERE MICĂ DIN SUPAPA CU JET DE AER CÂND POMPA ESTE PORNITĂ	• Príslušenstvo pripevnené k vodovodnému cirkulačnému potrubiu.	• Odstráňte všetko príslušenstvo (ako je solárna podložka, automatický čistič bazéna, LED svetlo) z vodného cirkulačného potrubia a nasaďte krytku ventilu vzduchovej trysky **(17)** na ventil vzduchovej trysky **(15)**. Za normálnych okolností alebo počas chodu čerpadla nezakrývajte ventil vzduchovej trysky **(15)** krytkou ventilu **(17)**.
ZAHMLENIE ALEBO VLHKOSŤ VO VNÚTRI OKIENKA UKAZOVATEĽA FILTRA	• Kondenzácia v dôsledku kolísania okolitej teploty a vysokej vlhkosti.	• Ide o bežné správanie.
FILTRAČNÁ VLOŽKA JE ŠPINAVÁ, ALE INDIKÁTOR JE V ZELENEJ ZÓNE	• Plunžerové ventily nie sú otvorené alebo sú úplne otvorené. • Filtračná vložka nie je správne nainštalovaná vo vnútri filtračného puzdra. • Nesprávna špecifikácia filtračnej vložky. • Filtračná vložka je rozbitá a netesní. • Príslušenstvo pripojené k systému filtrácie vody. • Hadice sú skrútené, zauzlené alebo zamotané. • Ukazovateľ filtra je poškodený.	• Skontrolujte, či sú všetky plunžerové ventily úplne otvorené. • Uistite sa, že vložka je správne nainštalovaná vo vnútri filtračného puzdra a kryt puzdra je bezpečne zatvorený. • Vymeňte za filtračnú vložku INTEX. • Vymeňte za novú filtračnú vložku. • Zo vstupného a výstupného filtračného potrubia odstráňte všetko príslušenstvo (skimmer, svetlá, rozprašovač vody, čistič auta, ohrievač, sanitáciu, vysávač atď.). • Uistite sa, že sú všetky hadice úplne vytiahnuté. • Vymeňte za nový ukazovateľ filtra.
PO VYČISTENÍ VLOŽKY JE INDIKÁTOR STÁLE V ŽLTEJ ZÓNE	• Filtračná vložka nie je úplne čistá. • Filtračná vložka sa nedá vyčistiť. • Ukazovateľ filtra je poškodený.	• Vložku opäť dôkladne namočte a vyčistite. Na čistenie medzi záhybmi použite kefu. • Vymeňte za novú filtračnú vložku. • Vymeňte za nový ukazovateľ filtra.
FILTRAČNÁ VLOŽKA SA ZDÁ ČISTÁ, ALE INDIKÁTOR JE V ČERVENEJ ZÓNE	• Vo vnútri filtračnej vložky môžu byť upchaté riasy. • Ukazovateľ filtra je poškodený.	• Vložku dôkladne namočte a vyčistite. Ak je stále v červenej zóne, vymeňte ju za novú filtračnú vložku. • Vymeňte za nový ukazovateľ filtra.

BEŽNÉ PROBLÉMY S BAZÉNMI

PROBLÉM	POPIS	PRÍČINA	RIEŠENIE
RIASY	• Zelenkavá voda. • Zelené alebo čierne škvrny na bazénovom plášti. • Bazénový plášť je klzký a/alebo má nepríjemný zápach.	• Chlór a úroveň pH potrebujú úpravu.	• Super chlorácia so šokovou terapiou. Upravte pH na úroveň odporúčanú obchodom pre váš bazén. • Povysávajte bazénové dno. • Udržujte správnu hladinu chlóru.
ZAFARBENÁ VODA	• Voda sa sfarbí na modro, do hneda, alebo čierna pri prvom ošetrení chlórom.	• Meď, železo alebo mangán vo vode sú oxidované pridaným chlórom.	• Upravte pH na odporúčanú úroveň. • Spustite filter, až pokiaľ nebude voda čistá. • Častejšie vymieňajte kazetu.
PLÁVAJÚCE LÁTKY VO VODE	• Voda je zakalená alebo má mliečne zafarbenie.	• „Tvrdá voda“ spôsobená príliš vysokou úrovňou pH. • Obsah chlóru je nízky. • Cudzie látky vo vode.	• Upravte hodnotu pH. Požiadajte vášho predajcu bazéna o radu. • Skontrolujte správnu hladinu chlóru. • Vyčistite alebo vymeňte vašu filtračnú kazetu.
NEUSTÁLE NÍZKA HLADINA VODY	• Hladina je nižšia ako v predchádzajúci deň.	• Roztrhnutie alebo diera v bazénovom plášti alebo hadiciach. • Vypúšťacie ventily sú uvoľnené.	• Opravte pomocou súpravy na opravy. • Prstom utesnite všetky zátky.
SEDIMENT NA DNE BAZÉNA	• Nečistoty alebo piesok na dne bazéna.	• Časté používania, nastupovanie a vystupovanie z bazéna.	• Na vyčistenie dna bazéna použite vysávač Intex.
POVRCHOVÉ NEČISTOTY	• Lístie, hmyz atď.	• Bazén je príliš blízko stromov.	• Použite bazénový zberač Intex.

DÔLEŽITÉ

Pokiaľ naďalej dochádza k ťažkostiam, kontaktujte prosím naše oddelenie pre zákaznícky servis. Pozrite si samostatný zoznam „autorizovaných servisných center“.

VŠEOBECNÉ POKYNY PRE BEZPEČNOSŤ PRI VODE

Vodná rekreácia je zábavná a terapeutická. Avšak obsahuje riziká spojené so zranením a smrťou. Ak chcete znížiť riziko zranenia, prečítajte si a dodržiavajte všetky varovania uvedené na výrobku, balení a vložené písomné informácie a pokyny. Zapamätajte si však, že varovania na výrobku, návod a bezpečnostné pokyny pokrývajú niektoré bežné riziká pre vodnú rekreáciu, ale nepokrývajú všetky riziká a/alebo nebezpečenstvá.

Pre ďalšie ochranné opatrenia sa tiež zoznámte s týmito všeobecnými zásadami, ako aj pokynmi uvádzanými celoštátne uznávanými bezpečnostnými organizáciami:

- Vyžaduje sa neustály dohľad. Musí byť vymenovaná príslušná dospelá osoba za „záchrancu“ alebo plavčíka, najmä ak sa v bazéne a jeho okolí vyskytujú deti.
- Naučte sa plávať.
- Naučte sa poskytovať prvú pomoc, masáž srdca a umelé dýchanie.
- Poučte každého, kto dohliada na používateľov bazéna, o možných rizikách spojených s používaním bazéna a ochranných prostriedkoch, ako sú zamknuté dvere, závory a pod.
- Poučte všetkých používateľov bazéna, vrátane detí, čo robiť v prípade núdze.
- Vždy používajte zdravý rozum a správny úsudok pri každej aktivite vo vode.
- Vykonávajte dohľad.

OBMEDZENÁ ZÁRUKA

Vaše filtračné čerpadlo Krystal Clear® bolo vyrobené z najkvalitnejších materiálov a bolo vysokokvalitne spracovaný. Všetky produkty Intex boli pred opustením továrne skontrolované a sú bez výskytu akýchkoľvek porúch.Táto obmedzená záruka sa vzťahuje len na filtračné čerpadlo Krystal Clear® a príslušenstvo uvedené nižšie.

Táto obmedzená záruka je dodatkom, a nie náhradou vašich zákonných práv a opravných prostriedkov. Vaše zákonné práva majú prednosť do takej miery, v akom je táto záruka v rozpore s niektorým z vašich zákonných práv. Napríklad spotrebiteľské zákony v celej Európskej únii stanovujú zákonné práva navyše k záruke, ktorú obdržíte v rámci tejto obmedzenej záruky: informácie o spotrebiteľských právach celej EÚ nájdete na internetovej stránke Európskej spotrebiteľského centra http://ec.europa. eu/consumers/ECC/contact_en/htm.

Ustanovenia tejto obmedzenej záruky sa vzťahujú len na pôvodného kupujúceho a táto záruka je neprenosná. Táto obmedzená záruka platí počas obdobia uvedeného nižšie od dátumu prvého maloobchodného nákupu alebo dodania. Odložte si váš pôvodný nákupný doklad s týmto návodom, pretože bude potrebné predložiť doklad o nákupe pri uplatnení reklamácie, inak je obmedzená záruka neplatná.

Krystal Clear® Filtračné čerpadlo – 2 Rokov
Záruka na hadice, plunžerové ventily a armatúry – 180 dní

Ak zistíte výrobnú chybu v lehotách uvedených vyššie, obráťte sa na príslušné servisné stredisko Intex uvedené v samostatnom zozname „autorizovaných servisných center“. Ak sa predmet vráti podľa pokynov servisného strediska Intex, servisné stredisko skontrolujte predmet a rozhodne o oprávnenosti nároku. Ak sa na predmet vzťahujú ustanovenia záruky, bude predmet zadarmo opravený alebo vymenený za rovnakú alebo porovnateľnú položku (podľa rozhodnutia Intex).

Žiadne ďalšie záruky sa neposkytujú, okrem tejto záruky a zákonných nárokov platných vo vašej krajine. Do rozsahu prípustnom vo vašej krajine Intex v žiadnom prípade nenesie zodpovednosť voči vám ani žiadnej tretej strane za priame alebo nepriame škody vyplývajúce z používania vášho filtračné čerpadlo Krystal Clear® (názov produktu), činnosti jeho zástupcov a zamestnancov (vrátane výroby výrobku). Niektoré krajiny alebo jurisdikcie nedovoľujú vylúčenie alebo obmedzenie náhodných alebo následných škôd, takže vyššie uvedené obmedzenia alebo vylúčenia sa na vás nemusia vzťahovať.

Táto obmedzená záruka sa neuplatní v nasledujúcich prípadoch:

- Ak filtračné čerpadlo Krystal Clear® bol vystavený nedbanlivosti, nesprávnemu použitiu alebo nasadeniu, nehodám, nesprávnemu používaniu, nevhodnému napätiu alebo prúdu v rozpore s návodom na obsluhu, nesprávnej údržbe alebo skladovaniu;
- Ak filtračné čerpadlo Krystal Clear® bol vystavený poškodeniu okolnosťami mimo kontrolu Intex vrátane a bez obmedzenia na bežné opotrebovanie a poškodenie spôsobené požiarom, povodňou, zamrznutím, dažďom alebo inými vonkajšími prírodnými silami;
- Na diely a súčasti, ktoré nepredáva Intex; a/alebo.
- Na neoprávnené úpravy, opravy či demontáž filtračné čerpadlo Krystal Clear® kýmkoľvek iným ako pracovníkom servisného strediska Intex.

Náklady spojené so stratou bazénovej vody, chemikálií alebo poškodením vodou nie sú pokryté touto zárukou. Zranenia alebo poškodenia akéhokoľvek majetku alebo osôb nie sú kryté touto zárukou.

Citiți cu atenție manualul de utilizare și respectați toate instrucțiunile referitoare la utilizarea și întreținerea corectă ale filtrăcné čerpadlo Krystal Clear®. Întotdeauna inspectați produsul înainte de utilizare. Garanția dumneavoastră limitată va fi anulată dacă instrucțiunile nu sunt respectate.

POOL/PISCINE/PISCINA/POOL/PISCINA/ZWEMBAD/PISCINA/BAZÉNY/POWŁOKA BASENOWA/БАССЕЙНА/プール/水池/ΠΙΣΙΝΕ/BAZEN/BASEINS/BASEINAS/BAZÉNY/BAZEN/PISCINE/БАСЕЙНИ/HAVUZLARA/BAZENE/MEDENCE/БАСЕЙН/POOL/POOL/BASSENG/ALLAS	POOL SIZE/TAILLE/TAMAÑO/BRÖßE/DIMENSIONE/AFMETING/TAMANHO/VELIKOST BAZÉNU/ROZMIAR BASENU/РАЗМЕР/サイズ/尺寸/ΜΕΓΕΘΟΣ ΠΙΣΙΝΑΣ/VELIČINA BAZENA/BASEINA IZMĒRS/BASEINO DYDIS/VEĽKOSŤ BAZÉNU/VELIKOST BAZENA/DIMENSIUNE PISCINĂ/ГОЛЕМИНА/HAVUZLAR/VELIČINA BAZENA/MEDENCE-MÉRET/РОЗМІР БАСЕЙНУ/POOLSTØRRELSE/POOLSTORLEK/BASSENGSTØRRELSE/ALTAAN KOKO	GROUND SIZE/TAILLE DU TERRAIN/SUPERFICIE NECESARIA/GRUNDGRÖßE/DIMENSIONI A TERRA/GRONDMAAT/MEDIDAS DA PISCINA/ROZMĚRY/ROZMIAR PODŁOŻA/РАЗМЕР ПЛОЩАДКИ/グランドサイズ/占地面积/ΔΙΑΣΤΑΣΕΙΣ ΠΥΘΜΕΝΑ/VELIČINA OSNOVE/PAMATNES IZMĒRS/APATINĖS DALIES DYDIS/ROZMERY/TALNE DIMENZIJE/DIMENSIUNI LA SOL/ПЛОЩ НЕОБХОДИМА ЗА ИНСТАЛИРАНЕ НА БАС ЕЙНА/ZEMÍN BOYUTU/VELIČINA POTREBNE POVRŠ INE/TERÜLET - MÉRET/РОЗМІР МАЙДАНЧИКА/GRUND STØRRELSE/MINIMISTORLEK PÅ UPPSTÄLLNINGSOMRÅ DE/MIN. STØRRELSE PÅ OPPSTILLINGSSTED/ALUSTAN KOKO (L X W)				Pump running time (Hours) / Temps de fonctionnement recommandé par jour (heures) / Horas recomendadas por día (Horas) / Empfohlene Betriebsstunden pro Tag (Stunden) / Ore di funzionamento raccomandate al giorno (ore) / Aanbevolen werkingsuren per dag (Uur) / Horas recomendadas por dia (horas) / Provozní doba (hodiny) / Zalecane godziny pracy (Godziny) / Рекомендуемое кол ичество часов работы в день (Часы) / ポンプの作動時間表 (每時) / 过滤器运行时间（小时） / Λειτουργών χρόνος (ώρες) / Vrijeme rada pumpe (sati) / Sūkņa darbības laiks (stundas) / Siurblio veikimo laikas (val.) / Prevádzková doba (hodiny) / Cas delovanja crpalke (ure) / Timp de functionare (Ore) / Оперативно време на помпата (часове) / Çalışma zamanı (saat) / Radno vreme pumpe (sati) / A pumpa futási ideje (óra) / Час роботи насоса (години) / Anbefale kører timer per dag (timer) / Drifttid för pump (timmar) / Driftstid for pumpe (timer) / Pumpun käyttöaika (tunteja)																									
					C330	C330 FR	C530	C530 FR	C600 GS	C1000	C1000 FR	C900 GS	C1500	C1500 FR	C1500 GS	C2500	C2500 FR GS	SX925	SX925 FR GS	SX1500 QX1500	SX1500 QX1500 FR GS	SX2100 QX2100	SX2100 QX2100 FR GS	QX2600	QX2600 FR GS	SX2800	SX2800 FR GS	SX3000	SX3200	SX3200 FR GS
					(Gal./hr) / (Gallons/heure) / (Galones/hora) / (Gallonen/stunde) / (galloni/orari) / (Gals per uur) / (galões/hora) / (Galonů/Hod.) / (Galony/h) / (Γαλλόνια/ώρα) / (Γαλλόνι/ώρα) / (ガロン/每時) / (加仑/小时) / (galona/sat) / (Gal./h) / (gal./val.) / (Galónov/Hod.) / (galone/uro) / (Galoane/Oră) / (Галон/часове) / (Galon/Saat) / (Galona/sat) / (Gallon/óra) / (Гал./год) / (Gallons/Timer) / (Gals/Timmar) / (Gals/timer) / (Gals/Tunteja)																							
					330	330	530	530	600	1,000	1,000	900	1,500	1,500	1,500	2,500	2,500	925	925	1,500	1,500	2,100	2,100	2,650	2,650	2,800	2,800	3,000	3,200	3,200
					(L/hr) / (litres/heure) / (litros/hora) / (liter/stunde) / (litri/orari) / (Liter per uur) / (litros/hora) / (Litrů/Hod.) / (LITRÓW/h) / (литров/час) / (リットル/每時) / (升/小时) / (Λίτρα/Ώρα) / (litara/sat) / (L/h) / (l/val.) / (litrov/hod.) / (litri/uro) / (litri/oră) / (Литър/часове) / (litre/saat) / (Litara/sat) / (Liter/óra) / (Л/год) / (Liter/Timer) / (Liters/Timmar) / (Liters/timer) / (Liters/Tunteja)																							
					1,250	1,250	2,006	2,006	2,271	3,785	3,785	3,407	5,678	5,678	5,678	9,463	9,463	3,500	3,500	5,700	5,700	7,900	7,900	10,000	10,000	10,500	10,500	11,300	12,000	12,000
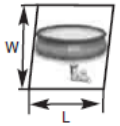	6' x 20" (1.83m x 51cm)	3.5m x 3.5m	5.0m x 5.0m	8.0m x 8.0m	1	1	1	1	1	1	1	1						1	1											
	8' x 24" (2.44m x 61cm)	4.0m x 4.0m	5.5m x 5.5m	8.5m x 8.5m	2	2	1	1	1	1	1	1						1	1											
	8' x 30" (2.44m x 76cm)	4.0m x 4.0m	5.5m x 5.5m	8.5m x 8.5m	2	2	1	1	1	1	1	1						1	1											
	10' x 24" (3.05m x 61cm)	4.5m x 4.5m	6.0m x 6.0m	9.0m x 9.0m	3	3	2	2	2	1	1	1						1	2											
	10' x 30" (3.05m x 76cm)	4.5m x 4.5m	6.0m x 6.0m	9.0m x 9.0m	3	4	2	2	2	1	1	1						2	2											
	12' x 30" (3.66m x 76cm)	5.0m x 5.0m	6.5m x 6.5m	9.5m x 9.5m	5	6	3	3	3	2	2	2						3	3											
	12' x 36" (3.66m x 91cm)	5.0m x 5.0m	6.5m x 6.5m	9.5m x 9.5m	6	7	4	4	4	2	3	3						3	4											
	13' x 33" (3.96m x 84cm)	5.5m x 5.5m	7.0m x 7.0m	10.0m x 10.0m	6	7	4	4	4	3	3	3						4	4											
	15' x 33" (4.57m x 84cm)	6.0m x 6.0m	7.5m x 7.5m	10.5m x 10.5m			5	6	5	3	4	4						5	5	2	3	2	2							
	15' x 42" (4.57m x 1.07m)	6.0m x 6.0m	7.5m x 7.5m	10.5m x 10.5m			7	7	7	4	5	5						6	7	3	3	2	3							
	15' x 48" (4.57m x 1.22m)	6.0m x 6.0m	7.5m x 7.5m	10.5m x 10.5m						5	5	5						7	7	4	4	2	3							
	18' x 48" (5.49m x 1.22m)	7.0m x 7.0m	8.5m x 8.5m	11.5m x 11.5m									5	5	5	3	3			5	6	3	4	3	3	3	3	2	2	2
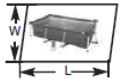	7'2-5/8" x 4'11" x 23-5/8" (2.20m x 1.50m x 60cm)	3.5m x 3.0m	3.5m x 4.5m	3.5m x 7.5m	1	2	1	1	1	1	1	1						1	1											
	8'6-1/2" x 5'3" x 25-5/8" (2.60m x 1.60m x 65cm)	4.0m x 3.0m	4.0m x 4.5m	4.0m x 7.5m	2	2	1	1	1	1	1	1						1	1											
	9'10" x 6'6--3/4" x 25-5/8" (3.00m x 2.00m x 65cm)	4.5m x 3.5m	4.5m x 5.0m	4.5m x 8.0m	3	3	2	2	2	1	1	1						2	2											
	9'10" x 6'6-3/4" x 29-1/2" (3.00m x 2.00m x 75cm)	4.5m x 3.5m	4.5m x 5.0m	4.5m x 8.0m	3	4	2	2	2	1	1	1						2	2											
	14'9-1/4" x 7'2-5/8" x 33" (4.50m x 2.20m x 84cm)	6.0m x 4.0m	6.0m x 5.5m	6.0m x 8.5m	6	7	4	4	4	3	3	3						3	4											
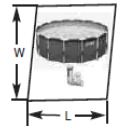	8' x 20" (2.44m x 51cm)	4.5m x 4.5m	6.0m x 6.0m	9.0m x 9.0m	2	2	1	1	1	1	1	1						1	1											
	8' x 30" (2.44m x 76cm)	4.5m x 4.5m	6.0m x 6.0m	9.0m x 9.0m	3	3	2	2	2	1	1	1						1	2											
	10' x 30" (3.05mx76cm)	4.5m x 4.5m	6.0m x 6.0m	9.0m x 9.0m	4	4	2	3	2	2	2	2						2	2											
	10' x 39" (3.05mx99cm)	4.5m x 4.5m	6.0m x 6.0m	9.0m x 9.0m	5	6	3	3	3	2	2	2						3	3											
	12' x 30" (3.66m x 76cm)	5.0m x 5.0m	6.5m x 6.5m	9.5m x 9.5m	6	6	4	4	3	2	2	2						3	3											
	12' x 33" (3.66m x 84cm)	5.0m x 5.0m	6.5m x 6.5m	9.5m x 9.5m	6	7	4	4	4	3	3	3						3	4											
	12' x 39" (3.66m x 99cm)	5.0m x 5.0m	6.5m x 6.5m	9.5m x 9.5m	8		5	5	5	3	3	3						4	5											
	12' x 48" (3.66m x 1.22m)	5.0m x 5.0m	6.5m x 6.5m	9.5m x 9.5m			6	6	6	4	4	4						5	6											
	13' x 33" (3.96m x 84cm)	5.5m x 5.5m	7.0m x 7.0m	10.0m x 10.0m	7		5	5	4	3	3	3						4	4											
	13' x 42" (3.96m x 1.07m)	5.5m x 5.5m	7.0m x 7.0m	10.0m x 10.0m			6	6	6	4	4	4						5	6	3	3	2	2							
	14' x 42" (4.27m x 1.07m)	6.0m x 6.0m	7.5m x 7.5m	10.5m x 10.5m			7	7	7	4	5	5						6	7	3	3	2	3							
	14' x 48" (4.27m x 1.22m)	6.0m x 6.0m	7.5m x 7.5m	10.5m x 10.5m			8		8	5	5	6						7	8	4	4	2	3							

POOL/PISCINE/PISCINA/POOL/PISCINA/ZWEMBAD/PISCINA/BAZÉNY/POWŁOKA BASENOWA/БАССЕЙНА/プール/水池/ΠΙΣΙΝΕ/BAZEN/BASEINS/BASEINAS/BAZÉNY/BAZEN/PISCINE/БАСЕЙНИ/HAVUZLARA/BAZENE/MEDENCE/БАСЕЙН/POOL/POOL/BASSENG/ALLAS	POOL SIZE/TAILLE/TAMAÑO/BRÖßE/DIMENSIONE/AFMETING/TAMANHO/VELIKOST BAZÉNU/ROZMIAR BASENU/РАЗМЕР/サイズ/尺寸/ΜΕΓΕΘΟΣ ΠΙΣΙΝΑΣ/VELIČINA BAZENA/BASEINA IZMĒRS/BASEINO DYDIS/VEĽKOSŤ BAZÉNU/VELIKOST BAZENA/DIMENSIUNE PISCINĂ/ГОЛЕМИНА/HAVUZLAR/VELIČINA BAZENA/MEDENCE-MÉRET/РОЗМІР БАСЕЙНУ/POOLSTØRRELSE/POOLSTORLEK/BASSENGSTØRRELSE/ALTAAN KOKO	GROUND SIZE/TAILLE DU TERRAIN/SUPERFICIE NECESARIA/GRUNDGRÖßE/DIMENSIONI A TERRA/GRONDMAAT/MEDIDAS DA PISCINA/ROZMĚRY/ROZMIAR PODŁOŻA/РАЗМЕР ПЛОЩАДКИ/グランドサイズ/占地面积/ΔΙΑΣΤΑΣΕΙΣ ΠΥΘΜΕΝΑ/VELIČINA OSNOVE/PAMATNES IZMĒRS/APATINĖS DALIES DYDIS/ROZMERY/TALNE DIMENZIJE/DIMENSIUNI LA SOL/ПЛОЩ НЕОБХОДИМА ЗА ИНСТАЛИРАНЕ НА БАС ЕЙНА/ZEMİN BOYUTU/VELIČINA POTREBNE POVRŠ INE/TERÜLET - MÉRET/РОЗМІР МАЙДАНЧИКА/GRUND STØRRELSE/MINIMISTORLEK PÅ UPPSTÄLLNINGSOMRÅDE/MIN. STØRRELSE PÅ OPPSTILLINGSSTED/ALUSTAN KOKO (L X W)				Pump running time (Hours) / Temps de fonctionnement recommandé par jour (heures) / Horas recomendadas por día (Horas) / Empfohlene Betriebsstunden pro Tag (Stunden) / Ore di funzionamento raccomandate al giorno (ore) / Aanbevolen werkingsuren per dag (Uur) / Horas recomendadas por dia (horas) / Provozní doba (hodiny) / Zalecane godziny pracy (Godziny) / Рекомендуемое кол ичество часов работы в день (Часы) / ポンプの作動時間表 (每時) / 过滤器运行时间（小时） / Λειτουργών χρόνος (ώρες) / Vrijeme rada pumpe (sati) / Sūkņa darbības laiks (stundas) / Siurblio veikimo laikas (val.) / Prevádzková doba (hodiny) / Cas delovanja crpalke (ure) / Timp de functionare (Ore) / Оперативно време на помпата (часове) / Çalışma zamanı (saat) / Radno vreme pumpe (sati) / A pumpa futási ideje (óra) / Час роботи насоса (години) / Anbefale kører timer per dag (timer) / Drifttid för pump (timmar) / Driftstid for pumpe (timer) / Pumpun käyttöaika (tunteja)																								
		C330 C530 C1000 C1500 C2500 SX925 SX1500 QX2100 SX2100 QX2600 SX2800 SX3000/SX3200	C330 (FR) C530 (FR) C1000 (FR) C1500 (FR) C2500 (FR/GS) SX925 (FR/GS) SX1500 (FR/GS) QX2100 (FR) SX2100 (FR/GS) QX2600 (FR) SX2800 (FR/GS) SX3200 (FR/GS)	C330 (GS) C600 (GS) C900 (GS) C1500 (GS)	C330	C330 FR	C530	C530 FR	C600 GS	C1000	C1000 FR	C900 GS	C1500	C1500 FR	C1500 GS	C2500	C2500 FR GS	SX925	SX925 FR GS	SX1500 QX1500	SX1500 QX1500 FR GS	SX2100 QX2100	SX2100 QX2100 FR GS	QX2600	QX2600 FR GS	SX2800	SX2800 FR GS	SX3000	SX3200	SX3200 FR GS
					(Gal./hr) / (Gallons/heure) / (Galones/hora) / (Gallonen/stunde) / (galloni/orari) / (Gals per uur) / (galões/hora) / (Galonů/Hod.) / (Galony/h) / (Γαλλονι/ώρα) / (ガロン/每時) / (加仑/小时) / (Γαλόνια/Ώρα) / (galona/sat) / (Gal./h) / (gal./val.) / (Galónov/Hod.) / (galone/uro) / (Galoane/Oră) / (Галон/часове) / (Galon/Saat) / (Galona/sat) / (Gallon/óra) / (Гал./год) / (Gallons/Timer) / (Gals/Timmar) / (Gals/timer) / (Gals/Tunteja)																							
					330	330	530	530	600	1,000	1,000	900	1,500	1,500	1,500	2,500	2,500	925	925	1,500	1,500	2,100	2,100	2,650	2,650	2,800	2,800	3,000	3,200	3,200
					(L/hr) / (litres/heure) / (litros/hora) / (liter/stunde) / (litri/orari) / (Liter per uur) / (litros/hora) / (Litrů/Hod.) / (LITRÓW/h) / (литров/час) / (リットル/每時) / (升/小时) / (Λίτρα/Ώρα) / (litara/sat) / (L/h) / (l/val.) / (litrov/hod.) / (litri/uro) / (litri/oră) / (Литър/часове) / (litre/saat) / (Litara/sat) / (Liter/óra) / (Л/год) / (Liter/Timer) / (Liters/Timmar) / (Liters/timer) / (Liters/Tunteja)																							
					1,250	1,250	2,006	2,006	2,271	3,785	3,785	3,407	5,678	5,678	5,678	9,463	9,463	3,500	3,500	5,700	5,700	7,900	7,900	10,000	10,000	10,500	10,500	11,300	12,000	12,000
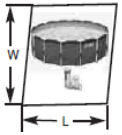	15' x 42" (4.57m x 1.07m)	6.0m x 6.0m	7.5m x 7.5m	10.5m x 10.5m						5	5	6						7	8	4	4	2	3							
	15' x 48" (4.57m x 1.22m)	6.0m x 6.0m	7.5m x 7.5m	10.5m x 10.5m						6	6	6						8		4	5	3	4							
	16' x 48" (4.88m x 1.22m)	6.5m x 6.5m	8.0m x 8.0m	11.0m x 11.0m									4	4	5	3	3			5	5	3	4	2	3	2	3	2	2	2
	16' x 52" (4.88m x 1.32m)	6.5m x 6.5m	8.0m x 8.0m	11.0m x 11.0m									5	5	5	3	3			5	6	3	4	3	3	3	3	2	2	3
	17' x 48" (5.18m x 1.22m)	7.0m x 7.0m	8.5m x 8.5m	11.5m x 11.5m									5	5	5	3	3			5	6	4	5	3	3	3	3	2	2	3
	18' x 48" (5.49m x 1.22m)	7.0m x 7.0m	8.5m x 8.5m	11.5m x 11.5m									5	6	6	3	4			6	7	4	5	3	3	3	3	3	3	3
	18' x 52" (5.49m x 1.32m)	7.0m x 7.0m	8.5m x 8.5m	11.5m x 11.5m									6	6	6	4	4			7	7	4	6	3	4	3	4	3	3	3
	20' x 48" (6.10m x 1.22m)	8.0m x 8.0m	9.5m x 9.5m	12.5m x 12.5m									7	7	7	4	5			8	8	5	6	4	4	4	4	3	3	4
	20' x 52" (6.10m x 1.32m)	8.0m x 8.0m	9.5m x 9.5m	12.5m x 12.5m									7	8	8	5	5					5	7	4	5	4	5	4	4	4
	22' x 48" (6.71m x 1.22m)	8.5m x 8.5m	11.0m x 11.0m	-												5	6					6	8	4	5	4	5	4	4	4
	24' x 52" (7.32m x 1.32m)	9.0m x 9.0m	12.5m x 12.5m	-												7	7					8		6	7	6	7	5	5	6
	26' x 52" (7.92m x 1.32m)	9.5m x 9.5m	14.0m x 14.0m	-												8	8							7	8	7	8	6	6	7
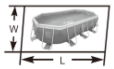	16'6" x 9' x 48" (5.03m x 2.74m x 1.22m)	7.0m x 5.0m	7.0m x 6.5m	7.0m x 9.5m									3	3	3	2	2			3	4	2	3	2	2	2	2	1	1	2
	20' x 10' x 48" (6.10m x 3.05m x 1.22m)	7.0m x 5.0m	7.0m x 6.5m	7.0m x 9.5m									4	4	4	3	3			5	5	3	4	2	3	2	3	2	2	2
	9'10" x 5'9" x 31-1/2" (3.00m x 1.75m x 80cm)	5.5m x 4.0m	5.5m x 5.5m	5.5m x 8.5m	3	4	2	2	2	1	1	1						2	2	1	1	1	1							
	13'1-1/2" x 6'6-3/4" x 39-1/2" (4.00m x 2.00m x 1.00m)	6.5m x 4.0m	6.5m x 5.5m	6.5m x 8.5m	6	7	4	4	4	2	3	3						3	4	2	2	1	1							
	13'1-1/2" x 6'6-3/4" x 48" (4.00m x 2.00m x 1.22m)	6.5m x 4.0m	6.5m x 5.5m	6.5m x 8.5m	7	8	5	5	4	3	3	3						4	4	2	2	1	2							
	16' x 8' x 42" (4.88m x 2.44m x 1.07m)	7.0m x 4.5m	7.0m x 6.0m	7.0m x 9.0m			6	6	6	4	4	4						5	6	3	3	2	2							
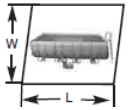	15' x 9' x 52" (4.5m x 2.5m x 1.32m)	7.0m x 4.5m	7.0m x 6.0m	7.0m x 9.0m									3	3	3	2	2			4	4	2	3	2	2	2	2	2	2	2
	18' x 9' x 52" (5.49m x 2.74m x 1.32m)	7.5m x 4.5m	7.5m x 6.0m	7.5m x 9.0m									4	4	4	2	3			4	5	3	4	2	2	2	2	2	2	2
	19'8" x 9'10" x 52" (6.0m x 3.0m x 1.32m)	8.5m x 4.5m	8.5m x 6.0m	8.5m x 9.0m									5	5	5	3	3			5	6	3	4	3	3	3	3	2	2	2
	24' x 12' x 52" (7.32m x 3.66m x 1.32m)	9.0m x 6.0m	9.0m x 7.5m	9.0m x 10.5m									7	7	8	4	5			8		5	7	4	4	4	4	3	3	4
	26'3" x 13'1-1/2" x 52" (8.0m x 4.0m x 1.32m)	9.5m x 6.0m	9.5m x 7.5m	9.5m x 10.5m												5	6					6	8	4	5	4	5	4	4	4
	32' x 16' x 52" (9.75m x 4.88m x 1.32m)	11.0m x 7.0m	11.0m x 8.5m	-												8	8							7	8	7	8	6	6	7
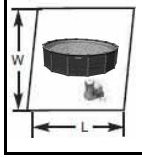	12'6" x 49" (3.81m x 1.24m)	5.5m x 5.5m	7.0m x 7.0m	10.0m x 10.0m									2	2	3	1	2			3	3	2	2	1	1	1	1	1	1	1
	15'8" x 49" (4.78m x 1.24m)	6.0m x 6.0m	7.5m x 7.5m	10.5m x 10.5m									4	4	4	2	3			4	5	3	4	2	2	2	2	2	2	2
	13'1-1/2" x 9'10" x 49" (4.00m x 3.00m x 1.24m)	6.5m x 5.0m	6.5m x 6.5m	6.5m x 9.5m									3	3	3	2	2			3	3	2	3	2	2	2	2	1	1	2
	19'8" x 9'10" x 49" (6.00m x 3.00m x 1.24m)	8.5m x 5.0m	8.5m x 6.5m	8.0m x 9.5m									4	4	5	3	3			5	5	3	4	2	3	2	3	2	2	2

POUŽÍVATEĽSKÁ PRÍRUČKA

DÔLEŽITÉ BEZPEČNOSTNÉ ZÁSADY

Pred inštaláciou a použitím tohto výrobku si prečítajte, pochopte a starostlivo dodržiavajte všetky pokyny. Odložte si pre budúcu potrebu. Tieto pokyny uschovajte.

315 IOB

Slovenský

PRÉMIOVÝ BAZÉN PRISM FRAME™ / PRÉMIOVÝ BAZÉN GREYWOOD PRISM FRAME™

10' - 24' (305 cm - 732 cm) Modely

Len pre ilustratívne účely.

Špeciálna úvodná poznámka:

Ďakujeme za zakúpenie bazénu Intex. Pred postavením vášho bazéna si prečítajte tento návod. Tieto informácie vám pomôžu predĺžiť životnosť bazéna a dosiahnuť bezpečnejší bazén pre potešenie vašej rodiny. Na postavenie bazénu odporúčame spoluprácu 2-3 osôb. Ďalší ľudia urýchlia inštaláciu. Na montáž nie sú potrebné žiadne nástroje.

Nezabudnite vyskúšať iné skvelé výrobky Intex: bazény, bazénové príslušenstvo, nafukovacie bazény, domáce hračky, nafukovacie matrace a člny, ktoré sú k dispozícii u vynikajúcich predajcov alebo navštívte naše webové stránky.
Vzhľadom na politiku neustáleho zdokonaľovania výrobkov si Intex vyhradzuje právo na zmenu špecifikácií a vzhľadu, čo môže mať za následok aktualizáciu návodu na obsluhu bez predchádzajúceho upozornenia.

Varovanie 1

Dôležité bezpečnostné zásady 2

Referencie na náhradné diely 2-3

Návod na postavenie 3-4

Údržba bazénu a chemikálie 5

Zimná príprava 5

Dlhodobé skladovanie a vypúšťanie 5

Všeobecné pokyny pre bezpečnosť pri vode 6

Odstraňovanie problémov 6

Obmedzená záruka 6

Začnite tu!

⚠ VAROVANIE

- **Vyžaduje sa za všetkých okolností priebežný a kompetentný dohľad dospelej osoby pre deti a osoby so zdravotným postihnutím.**
- Zabezpečte všetky dvere, okná a bezpečnostné bariéry, aby sa zabránilo neoprávnenému, nechcenému vstupu do bazéna alebo vstupu bez dozoru.
- Nainštalujte bezpečnostnú bariéru, ktorá zabráni vstupu do bazéna pre malé deti a domáce zvieratá.
- Bazén a bazénové príslušenstvo musia montovať a demontovať len dospelé osoby.
- Nikdy neskáčte, nešmýkajte sa, alebo sa neponárajte do nadzemného bazéna alebo akejkoľvek plytkej vody.
- Ak nepostavíte bazén na plochý, vodorovný a pevný podklad alebo ak bazén preplníte, môže to mať za následok zrútenie bazénu a možnosť vyhodenia a vyvrátenia kúpajúcej sa osoby.
- Neopierajte sa, nesadajte si rozkročmo, alebo nevyvíjajte nadmerný tlak na nafukovací prstenec alebo horný okraj, pretože môže dôjsť ku zraneniu alebo zatopeniu. Nedovoľte nikomu sadať, liezť, alebo rozkročmo sedieť na stenách bazéna.
- Odstráňte všetky hračky a plávacie predmety z a okolo bazéna, keď ich nepoužívate. Predmety v bazéne lákajú malé deti.
- Majte hračky, stoličky, stoly, alebo iné predmety, na ktoré dieťa môže vyliezť, vo vzdialenosti najmenej štyroch stôp (1,22 m) od bazéna.
- Majte záchranné vybavenie pri bazéne a napíšte si čísla tiesňového volania čo najbližšie k bazénu. Príklady záchranného vybavenia: schválené záchranné koleso s pripojeným lanom, silná pevná tyč dlhá aspoň dvanásť stôp (12’) [3,66 m].
- Nikdy neplávajte sami alebo nedovoľte iným plávať osamote.
- Udržujte váš bazén čistý a priezračný. Podlaha bazénu musí byť viditeľná za všetkých okolností z vonkajšej ohrady bazéna.
- Ak využívate nočné kúpanie majte riadne nainštalované umelé osvetlenie na osvetlenie všetkých bezpečnostných označení, rebríkov, bazénovej podlahy a chodníkov.
- Nevstupujte do bazénu pri použití alkoholu alebo drog, či liekov.
- Udržujte deti v dostatočnej vzdialenosti od bazénových krytov, aby nedošlo k zamotaniu, utopeniu, alebo inému vážnemu zraneniu.
- Pred použitím bazéna sa musia bazénové kryty úplne odstrániť. Deti a dospelí nie sú vidieť pod bazénovým krytom.
- Nezakrývajte bazén, ak ste vy alebo niekto iný ešte v bazéne.
- Udržujte bazén a priestor pri bazéne čistý a uprataný, aby nedošlo k pošmyknutia alebo pádu na predmety, ktoré by mohli spôsobiť zranenie.
- Chráňte všetkých používateľov bazéna pred chorobami z rekreačného kúpania tým, že budete udržiavať bazénovú vodu hygienicky nezávadnú. Neprehĺtajte bazénovú vodu. Dodržiavajte správnu hygienickú prax.
- Všetky bazény podliehajú opotrebovaniu a poškodeniu. Niektoré typy nadmerného alebo zrýchleného opotrebovania môžu viesť k prevádzkovej poruche a môžu v konečnom dôsledku spôsobiť únik veľkého množstva vody z bazéna. Preto je veľmi dôležité, aby ste správne a pravidelne udržiavali váš bazén.
- Tento bazén je určený len do vonkajšieho prostredia.
- Ak sa bazén dlhší čas nepoužíva, napríklad počas zimných mesiacov, riadne ho zazimujte alebo uskladnite. Pozrite si časti „Príprava na zimu“ alebo „Dlhodobé skladovanie a vypustenie“.
- Ak sa bazén používa, budete musieť zapínať filtračné čerpadlo, aby ste zabezpečili aspoň jednu úplnú výmenu vody denne. Pozrite si výpočet potrebných prevádzkových hodín v príručke pre čerpadlo.

BAZÉNOVÉ BARIÉRY A KRYTY NENAHRÁDZAJÚ NEUSTÁLY A KOMPETENTNÝ DOHĽAD DOSPELEJ OSOBY. BAZÉN SA NEDODÁVA SO ZÁCHRANÁROM. DOSPELÍ SÚ PRETO POVINNÍ KONAŤ AKO ZÁCHRANÁRI ALEBO PLAVČÍCI A CHRÁNIŤ ŽIVOTY VŠETKÝCH POUŽÍVATEĽOV BAZÉNA, NAJMÄ DETI V A OKOLO BAZÉNA.

NEDODRŽANIE TÝCHTO UPOZORNENÍ MÔŽE VIESŤ K POŠKODENIU MAJETKU, VÁŽNEMU ZRANENIU ALEBO SMRTI.

Rada:
Majitelia bazénov môžu byť povinný spĺňať miestne alebo štátne právne predpisy o detskom oplotení, bezpečnostných zábranách, osvetlení a ďalších požiadavkách na bezpečnosť. Obráťte sa na miestny stavebný úrad pre ďalšie podrobnosti.

INTEX®

©2026 Intex Marketing Ltd. - Intex Development Co. Ltd. - Intex Recreation Corp. All rights reserved/Tous droits réservés/Todos los derechos reservados/Alle Rechte vorbehalten. Printed in China/Imprimé en Chine/Impreso en China/Gedruckt in China.
®™ Trademarks used in some countries of the world under license from/®™ Marques utilisées dans certains pays sous licence de/Marcas registradas utilizadas en algunos países del mundo bajo licencia de/Warenzeichen verwendet in einigen Ländern der Welt in Lizenz von/Intex Marketing Ltd. to/à/a/an Intex Development Co. Ltd., Hong Kong & Intex Recreation Corp., P.O. Box 1440, Long Beach, CA 90801 • Distributed in the European Union by/Distribué dans l’Union Européenne par/Distribuido en la unión Europea por/Vertrieb in der Europäischen Union durch/Intex Trading B.V., Ettenseweg 46, 4706 PB Roosendaal – The Netherlands • Distributed in the UK by Unitex Service (UK) Limited, 124 City Road, London, England, EC1V 2NX, UK.
www.intexcorp.com

DÔLEŽITÉ BEZPEČNOSTNÉ ZÁSADY

Pred inštaláciou a použitím tohto výrobku si prečítajte, pochopte a starostlivo dodržiavajte všetky pokyny. Tieto varovania, inštrukcie a bezpečnostné pokyny riešia niektoré bežné riziká spojené s vodnou rekreáciou, ale nemôžu pokryť všetky riziká a nebezpečenstvá vo všetkých prípadoch. Vždy postupujte opatrne, používajte zdravý rozum a dobrý úsudok pri každej aktivite vo vode. Odložte si pre budúcu potrebu. Pozorne si prečítajte obal a uschovajte ho pre budúce použitie. Pozrite si výrobok pre dodatočné upozornenia.

Všeobecne

- Skontrolujte, či kolíky a / alebo skrutky nie sú zhrdzavené; či sa na prístupných plochách nenachádzajú triesky ani ostré hrany, aby nedošlo k zraneniu.

Bezpečnosť neplavcov

- Za všetkých okolností sa vyžaduje nepretržitý, aktívny a bdelý dohľad pre slabých plavcov a neplavcov zodpovednou dospelou osobou (upozorňujeme, že deťom do piatich rokov hrozí najvyššie riziko utopenia).
- Určite príslušnú dospelú osobu, aby dohliadala pri bazéne zakaždým, keď sa používa.
- Slabí plavci alebo neplavci musia pri používaní bazéna nosiť osobné ochranné pomôcky.
- Ak sa bazén nepoužíva, alebo je bez dozoru, odstráňte všetky hračky z bazéna a jeho okolia, aby sa zabránilo prilákaniu detí do bazéna.

Bezpečnostné zariadenia

- Odporúčame nainštalovať zábranu (a v prípade potreby zabezpečiť všetky dvere a okná), aby sa zabránilo neoprávnenému prístupu k bazénu.
- Zábrany, kryty bazénov, bazénové alarmy alebo podobné bezpečnostné zariadenia sú užitočné pomôcky, ale nie sú náhradou za nepretržitý a zodpovedný dohľad dospelej osoby.

Záchranné vybavenie

- Odporúčame, aby sa záchranné vybavenie (napr. záchranný kruh) nachádzalo pri bazéne.
- V blízkosti bazénu majte k dispozícii funkčný telefón a zoznam čísel tiesňového volania.

Bezpečné používanie bazéna

- Odporúčame všetkým používateľom, najmä deťom naučiť sa plávať.
- Naučte sa 1. pomoc (kardiopulmonálnu resuscitáciu - KPR) a pravidelne si obnovujte tieto vedomosti. V prípade núdze to môže znamenať rozdiel, ktorý zachráni život.
- Poučte všetkých používateľov bazéna, vrátane detí, čo robiť v prípade núdze.
- Nikdy sa neponárajte do akejkoľvek plytkej vody. Môže to viesť k vážnemu zraneniu alebo smrti.
- Nevstupujte do bazénu po použití alkoholu alebo liekov, ktoré môžu zhoršiť vašu schopnosť bezpečne používať bazén.
- Ak používate bazénové kryty, tak ich pred vstupom do bazéna úplne odstráňte z vodného povrchu.
- Chráňte požívateľov bazéna pred chorobami spojených s vodou udržiavaním ošetrenej a hygienickej vody v bazéne. Prečítajte si pokyny, týkajúce sa úpravy vody v používateľskej príručke.
- Chemické látky (na úpravu vody, čistiace a dezinfekčné prostriedky) skladujte mimo dosahu detí.
- Odnímateľné rebríky sa musia umiestniť na vodorovnú plochu.
- Všimnite si a dodržujte varovania a bezpečnostné značky na stene bazéna.

REFERENCIE NA NÁHRADNÉ DIELY

Pred zmontovaním výrobku skontrolujte jeho obsah a zoznámte sa so všetkými dielmi.

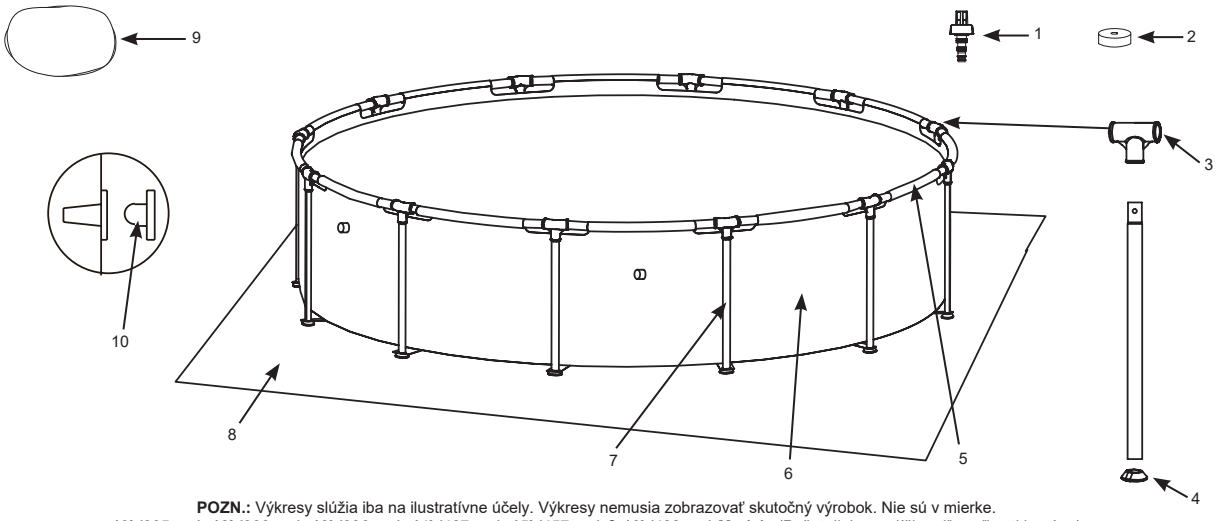

POZN.: Výkresy slúžia iba na ilustratívne účely. Výkresy nemusia zobrazovať skutočný výrobok. Nie sú v mierke.
10' (305 cm), 12' (366 cm), 13' (396 cm), 14' (427 cm), 15' (457 cm) & 16' (488 cm) Modely (Počet dielov sa líši podľa veľkosti bazénu)

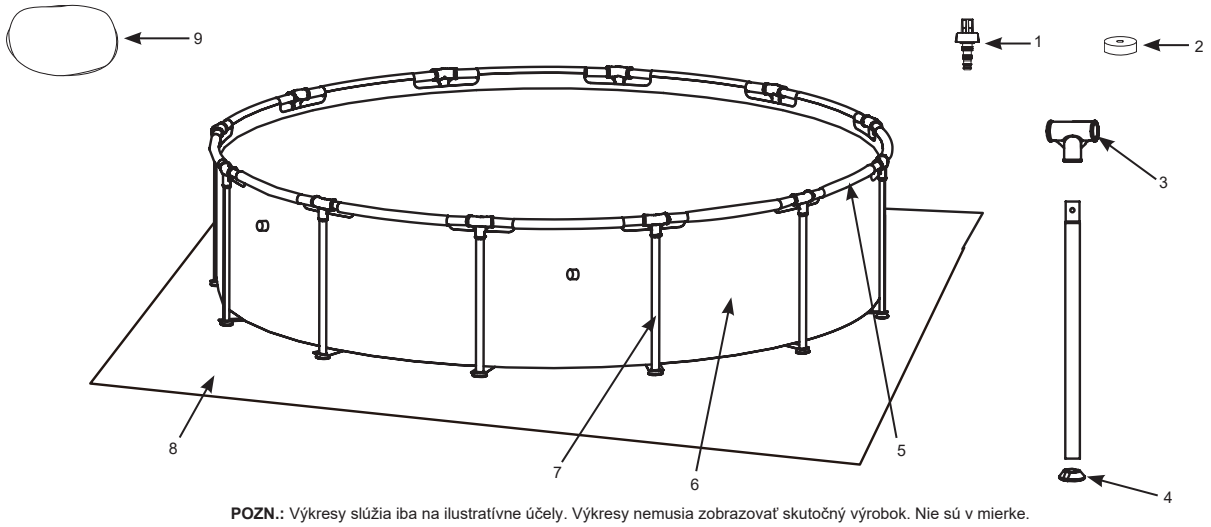

POZN.: Výkresy slúžia iba na ilustratívne účely. Výkresy nemusia zobrazovať skutočný výrobok. Nie sú v mierke.
18' (549 cm), 20’ (610 cm), 24' (732 cm) Modely (Počet dielov sa líši podľa veľkosti bazénu)

PRÉMIOVÝ BAZÉN PRISM FRAME™

REF. Č.	POPIS	VEĽKOSŤ BAZÉNU A MNOŽSTVÁ									
		10’ (305 cm)	12’ (366 cm)	13’ (396 cm)	14’ (427 cm)	15’ (457 cm)	16’ (488 cm)	16’ (488 cm) CHEVRON	18’ (549 cm)	20’ (610 cm)	24’ (732 cm)
1	VYPÚŠŤACIA PRÍPOJKA	1	1	1	1	1	1	1	1	1	1
2	UZÁVER VYPÚŠŤACIEHO VENTILU	1	1	1	1	1	1	1	2	2	2
3	T - KĽB	10	12	13	14	15	16	16	18	20	24
4	KRYTKA NOHY	10	12	13	14	15	16	16	18	20	24
5	VODOROVNÝ NOSNÍK	10	12	13	14	15	16	16	18	20	24
6	BAZÉNOVÝ PLÁŠŤ (OBSAHUJE UZÁVER VYPÚŠŤACIEHO VENTILU)	1	1	1	1	1	1	1	1	1	1
7	ZVISLÁ NOHA	10	12	13	14	15	16	16	18	20	24
8	PODLOŽKA (VOLITEĽNE)	-	-	-	1	1	1	1	1	1	1
9	BAZÉNOVÝ KRYT (VOLITEĽNE)	-	-	1	1	1	1	1	1	1	1
10	ZÁTKA FILTROVACIEHO OTVORU (1 NAVYŠE)	3	3	3	3	3	-	-	-	-	-

REF. Č.	POPIS	10’ X 30” (305 cm X 76 cm)	10’ X 39” (305 cm X 99 cm)	12’ X 30” (366 cm X 76 cm)	12’ X 33” (366 cm X 84 cm)	12’ X 36” (366 cm X 91 cm)	12’ X 39” (366 cm X 99 cm)	12’ X 48” (366 cm X 122 cm)	13’ X 39” (396 cm X 99 cm)	14 X 42” (427 cm X 107 cm)
		DIEL Č.								
1	VYPÚŠŤACIA PRÍPOJKA	10201	10201	10201	10201	10201	10201	10201	10201	10201
2	UZÁVER VYPÚŠŤACIEHO VENTILU	10649	10649	10649	10649	10649	10649	10649	10649	10649
3	T - KĽB	12801	12801	12801	12801	12801	12801	12801	12802	12802
4	KRYTKA NOHY	12454	12454	12454	12454	12454	12454	12454	12465	12465
5	VODOROVNÝ NOSNÍK	12807	12807	12807	12807	12807	12807	12807	12809	12809
6	BAZÉNOVÝ PLÁŠŤ (OBSAHUJE UZÁVER VYPÚŠŤACIEHO VENTILU)	10084ND	12877ND	10085ND	13669ND	-	10086ND	10087ND	13670ND	10088ND
7	ZVISLÁ NOHA	12823	12824	12823	12825	12826	12824	12827	12576	12828
8	PODLOŽKA (VOLITEĽNE)	-	-	-	-	-	-	-	-	10080
9	BAZÉNOVÝ KRYT (VOLITEĽNE)	-	-	-	-	-	-	-	11142	11054
10	ZÁTKA FILTROVACIEHO OTVORU (1 NAVYŠE)	10127	10127	10127	10127	10127	10127	10127	10127	10127

REF. Č.	POPIS	15’ X 33” (457 cm X 84 cm)	15’ X 36” (457 cm X 91 cm)	15’ X 42” (457 cm X 107 cm)	15’ X 48” (457 cm X 122 cm)	16’ X 48” (488 cm X 122 cm)	16’ X 48” (488 cm X 122 cm) CHEVRON	18’ X 48” (549 cm X 122 cm)	20’ X 52” (610 cm X 132 cm)	24’ X 52” (732 cm X 132 cm)
		DIEL Č.								
1	VYPÚŠŤACIA PRÍPOJKA	10201	10201	10201	10201	10201	10201	10201	10201	10201
2	UZÁVER VYPÚŠŤACIEHO VENTILU	10649	10649	11044	11044	11044	11044	11044	11044	11044
3	T - KĽB	12802	12802	12802	12802	12802	12802	12803	12803	12803
4	KRYTKA NOHY	12465	12465	12465	12465	12465	12465	12476	12476	12476
5	VODOROVNÝ NOSNÍK	12809	12809	12809	12809	12809	12809	12822	12822	12822
6	BAZÉNOVÝ PLÁŠŤ (OBSAHUJE UZÁVER VYPÚŠŤACIEHO VENTILU)	13671ND	13672ND	10089ND	10090ND	10091ND	13238ND	10092ND	10093ND	10094ND
7	ZVISLÁ NOHA	12574	12575	12828	12829	12829	12829	12830	12831	12831
8	PODLOŽKA (VOLITEĽNE)	18932	18932	18932	18932	18927	18927	18933	11290	18935
9	BAZÉNOVÝ KRYT (VOLITEĽNE)	18901	18901	18901	18901	10754	10754	18937	11289	18929
10	ZÁTKA FILTROVACIEHO OTVORU (1 NAVYŠE)	10127	10127	10127	10127	-	-	-	-	-

PRÉMIOVÝ BAZÉN GREYWOOD PRISM FRAME™

REF. Č.	POPIS	15’ X 48” (457 cm X 122 cm)		18’ X 48” (549 cm X 122 cm)	
		MNOŽSTVÁ	DIEL Č.	MNOŽSTVÁ	DIEL Č.
1	VYPÚŠŤACIA PRÍPOJKA	1	10201	1	10201
2	UZÁVER VYPÚŠŤACIEHO VENTILU	1	11044	2	11044
3	T - KĽB	15	12802G	18	12803G
4	KRYTKA NOHY	15	12465	18	12476
5	VODOROVNÝ NOSNÍK	15	12809G	18	12822G
6	BAZÉNOVÝ PLÁŠŤ (OBSAHUJE UZÁVER VYPÚŠŤACIEHO VENTILU)	1	13673ND	1	13674ND
7	ZVISLÁ NOHA	15	12829G	18	12830G
8	PODLOŽKA (VOLITEĽNE)	1	18932	1	18933
9	BAZÉNOVÝ KRYT (VOLITEĽNE)	1	18901	1	18937
10	ZÁTKA FILTROVACIEHO OTVORU (1 NAVYŠE)	3	10127	-	-

STAVBA BAZÉNU

DÔLEŽITÝ VÝBER LOKALITY A INFORMÁCIE PRE PRÍPRAVU PODKLADU

⚠ VAROVANIE

- **Umiestnenie bazénu vám musí umožniť zabezpečiť všetky dvere, okná a bezpečnostné bariéry, aby sa zabránilo neoprávnenému, nechcenému vstupu do bazéna alebo vstupu bez dozoru.**
- **Nainštalujte bezpečnostnú bariéru, ktorá zabráni vstupu do bazéna pre malé deti a domáce zvieratá.**
- **Ak nepostavíte bazén na plochý, vodorovný a pevný podklad, nevykonáte správnu montáž a nenaplníte bazén vodou v súlade s nasledujúcimi pokynmi, môže to mať za následok zrútenie bazénu, možnosť vyhodenia a vyvrátenia kúpajúcej sa osoby a tiež vážne zranenie alebo poškodenie majetku.**
- **Nebezpečenstvo úrazu elektrickým prúdom: pripojte filtračné čerpadlo iba k uzemnenej zásuvke chránenej uzemneným ističom (GFCI) alebo prúdovým chráničom (RCD). Ak chcete znížiť riziko úrazu elektrickým prúdom, nepoužívajte predlžovacie šnúry, časovače, adaptéry alebo meničové zástrčky na pripojenie čerpadla do elektrickej siete. Vždy zaistite správne umiestnenú zásuvku. Kábel umiestnite tak, aby nemohol byť poškodený kosačkou na trávu, nožnicami na živé ploty a iným vybavením. Pre ďalšie varovania a pokyny si pozrite návod na obsluhu filtrovacieho čerpadla.**
- **Nebezpečenstvo vážneho úrazu: Nepokúšajte sa poskladať bazén za silného vetra.**

Vyberte si vonkajšie umiestnenie bazéna so zohľadnením nasledujúcich požiadaviek:

1. Oblasť, kde bude bazén postavený, musí byť úplne plochá a rovná. Nestavajte bazén na svahu alebo svahovitom teréne.
2. Povrchový terén musí byť dostatočne zhutnený a pevný, aby vydržal tlak a hmotnosť úplne postaveného bazénu. Nestavajte bazén na blativej, piesčitej, mäkkej alebo sypkej pôde.
3. Nekladťe bazén na plošinu, balkón alebo podlahy, ktoré sa môžu zrútiť pod ťarchou naplneného bazéna.
4. Bazén vyžaduje priestor aspoň 4 stopy (1,2 m) okolo celého bazénu od objektov, na ktoré by dieťa mohlo vyliezť, aby získalo prístup do bazénu.
5. Dôjde k poškodeniu trávy pod bazénom. Chlórovaná bazénová voda môže poškodiť okolitú vegetáciu.
6. Najprv odstráňte všetky agresívne trávy. Niektoré druhy trav ako sv. Augustín a Bermuda môžu rásť cez bazénový plášť. Ak tráva prerastie cez bazénový plášť, nepovažuje sa to za výrobnú chybu a nevzťahuje sa na to záruka.
7. Oblasť musí uľahčovať odtok vody z bazénu po každom použití a / alebo pri dlhodobom uskladnení bazénu.

DÔLEŽITÉ

Predtým, než umožníte komukoľvek používať bazén, usporiadajte rodinné stretnutie. Stanovte súbor pravidiel, ktoré obsahujú minimálne dôležité bezpečnostné pravidlá a všeobecné bezpečnostné informácie pre kúpanie uvedené v tomto návode. Prechádzajte si tieto pravidlá v pravidelných intervaloch so všetkými používateľmi bazénu, vrátane hostí.

Možno ste si zakúpili tento bazén s filtračným čerpadlom Intex Krystal Clear®. Čerpadlo má svoj samostatný súbor pokynov pre inštaláciu. Najprv zostavte bazénovú jednotku a potom nastavte filtračné čerpadlo.

Predpokladaná doba montáže je 30 až 60 minút. (Uvedomte si, že doba montáže je len orientačná a individuálna skúsenosť s montážou sa môže líšiť.)

1. Príprava bazénového plášťa

- Nájdite ploché vodorovné miesto, ktoré je bez kameňov, konárov alebo iných ostrých predmetov, ktoré by mohli prepichnúť bazénový plášť alebo spôsobiť zranenie.
- Opatrne otvorte škatuľu s bazénovým plášťom atď., pretože tento obal môže byť neskôr použitý na uskladnenie bazénu počas zimných mesiacov, alebo keď sa nebude používať.
- Vyberte podložku **(8)** a rozprestrite ju na vyčistenú plochu. Potom vyberte plášť **(6)** a rozprestrite ho na podložku s vypúšťacím ventilom smerujúcim do vhodnej odtokovej oblasti. Nasmerujte vypúšťací ventil od domu. Pred vložením nosníkov **(5)** do rukávových otvorov nechajte slnko zahriať bazénový plášť.
  DÔLEŽITÉ: Vždy stavajte bazén aspoň dvaja. Neťahajte bazénový plášť po zemi, pretože to môže spôsobiť jeho poškodenie a netesnosť (pozrite si obrázok 1).
- Počas inštalácie bazénové plášťa nasmerujte hadicové spoje alebo otvory v smere elektrického napájacieho zdroja. Vonkajší okraj bazéna by mal byť v dosahu elektrického pripojenia čerpadla.

2. Montáž vodorovných nosníkov

- Nohy rámu bazéna **(7)** a nosníky **(5)** sa delia do dvoch skupín. Väčšie priemery sú vodorovné nosníky, ktoré sa nasúvajú (vtláčajú) do rukávových otvorov v hornej časti plášťa. Menšie priemery sú zvislé nohy. Nohy aj nosníky zapadajú do T-kĺbov **(3)**.
  POZN.: Posypte horizontálne tyče trochou mastencového prášku pred ich zasunutím do manžety bazénového plášťa. To umožní jednoduchšie odstránenie tyčí z plášťa pri demontáži bazénu.
- Začnite na akomkoľvek mieste, ale vždy pokračujte v rovnakom smere. Nasúvajte vodorovný nosník do puzdra. Keď je nosník vycentrovaný, vezmite jeden T-spoj a pripevnite spoj na jeden koniec nosníka. Nosník pevne zatlačte do T-spoja. Zopakujte tento postup do kruhu, kým nie sú pripojené všetky nosníky a kĺby **(pozrite si obrázok 2.1 & 2.2)**.
  POZN.: Je dôležité začať z **jedného miesta a pracovať v rovnakom smere až do posledného pripojenia.** Nezačínajte z viacerých miest, pretože to sťažuje spojenie pre niekoľko posledných nosníkov a spojov.

  Posledný kĺbový spoj môže byť ťažké dokončiť, ale môže sa ľahko urobiť, ak súčasne zdvihnete tento posledný spoj a nosník o viac ako 2 palce (5cm) a pripojíte nosník na kĺb pri súčasnom spustení týchto dielov do ich normálnej polohy. Kĺb sa zasunie do nosníka (pozrite si obrázok 2.3). Predtým, ako pristúpite k montáži nôh, sa uistite, že posledný spoj je úplne dokončený.

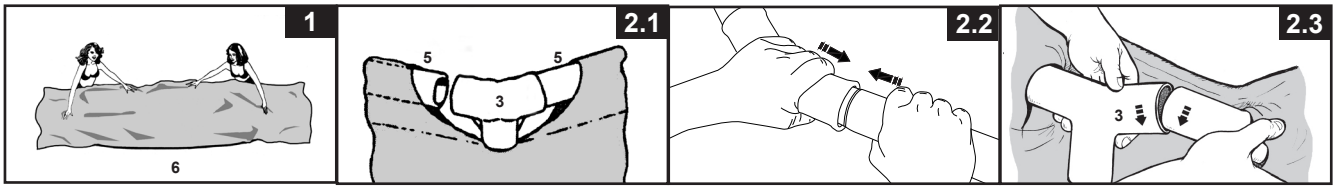

3. Montáž zvislých nôh

- Pre **bazény** bez pásu/popruhu okolo steny:
  Vložte horný koniec zvislej nohy **(7)** najprv do T-spoja **(3)**. Vytiahnite zádržnou klapku spod podlahy a vložte spodný koniec zvislej nohy do otvoru v klapke. Potom pripevnite koncovku nohy **(4)** k zvislej nohe **(7)** **(pozrite si obrázok 3.1)**. Pokračujte rovnakým spôsobom so všetkými zvislými nohami.
  Uistite sa, že sú všetky nohy vo zvislej polohe **(pozrite si obrázok 3.2)**. Zatlačte všetky T-spoje dole, aby ste sa uistili, že sú pevne spojené s nohami.
- Pre bazény **s** pásom/popruhom okolo steny:
  Najprv pripevnite koncovku **(4)** na dolnú časť každej nohy **(7)**. Nosníky a T-spoje položte na zem. Posuňte jednu zvislú nohu do slučky, ktorá sa nachádza uprostred bazénového plášťa a hornú časť nohy vložte do spodnej časti T-spoja **(3)** **(pozrite si obrázok 3.3)**. Pokračujte rovnakým spôsobom so všetkými zvislými nohami.
  Zdvihnite zostavu nosníkov a uistite sa, že všetky nohy sú vo zvislej polohe **(pozrite si obrázok 3.4)**.
  Zatlačte všetky T-spoje dole, aby ste sa uistili, že sú pevne spojené s nohami.
- Jemne smerom von vytiahnite spodnú časť nohy tak, aby noha bola zvislá a kolmá na rovnú zem.

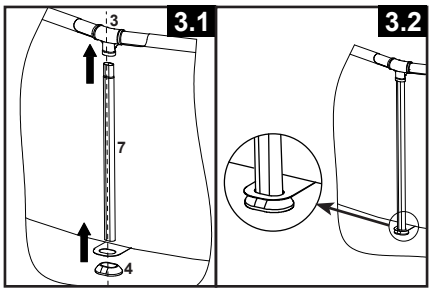

4. Napúšťanie bazéna

- Nasledujúce údaje sa týkajú bazénových plášťov s hadicovými prípojkami (bazény 15’ (457 cm) a menej). V prípade, že bazén bol zakúpený bez filtračného čerpadla, vložte dve z troch zátok **(11)** do čiernych vývodov filtračného čerpadla. Urobte to z vnútornej strany bazéna, aby voda nevytekala pri jeho plnení. V prípade, že bazén bol zakúpený s filtračným čerpadlom, prečítajte si najprv príručku filtrovacieho čerpadla Krystal Clear® a potom prejdite na ďalší krok inštalácie.

- Pred naplnením bazéna vodou sa uistite, že vypúšťacia zátka vo vnútri bazéna je zasunutá a vypúšťací uzáver na vonkajšej strane je pevne dotiahnutý. Naplňte bazén najviac 1 centimetrom vody. Skontrolujte, či je hladina vody vo vodorovnej polohe.
DÔLEŽITÉ: Ak voda v bazéne prúdi na jednu stranu, bazén nie je úplne vyrovnaný. Postavenie bazéna na nerovný terén spôsobí jeho náklon, čo vedie k vydutiu bočnej steny a potenciálnemu zrúteniu bazéna. Ak bazén nie je úplne vodorovný, je nutné vypustiť bazén, vyrovnať plochu alebo presunúť bazén na iné miesto, ktoré je vodorovné, a znovu naplniť bazén podľa vyššie uvedených pokynov.

- Vyhladťe záhyby spodného plášťa (z vnútornej strany bazéna) vytlačením na mieste, kde sa stretáva bazénová podlaha a stena. Alebo (z vonkajšej strany bazéna) siahnite pod stenu bazéna, uchopte bazénovú podlahu a potiahnite smerom von. Ak podložka spôsobuje ťažkosti, 2 dospelí môžu ťahať z opačných strán, aby sa odstránili všetky záhyby. Na vstupovanie alebo vystupovanie z bazéna počas tohto postupu používajte správne zmontovaný bazénový rebrík. Tiež sa uistite, že všetky nohy sú vertikálne a kolmé na zem.

- Naplňte bazén s vodou až tesne pod rukávovú hranicu **(pozrite si obrázok 4)**.

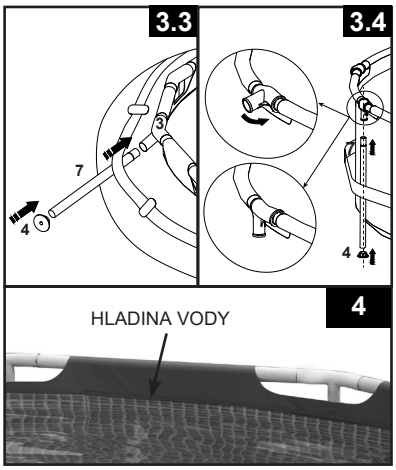

ÚDRŽBA BAZÉNU A CHEMIKÁLIE

⚠ VAROVANIE

ZAPAMÄTAJTE SI

- **Chráňte všetkých používateľov bazéna pred prípadnými chorobami súvisiacimi s vodou udržiavaním čistej a hygienicky nezávadnej bazénovej vody. Nedovoľte prehĺtať bazénovú vodu. Vždy dodržiavajte správnu hygienickú prax.**
- **Udržujte váš bazén čistý a priezračný. Podlaha bazénu musí byť viditeľná za všetkých okolností z vonkajšej ohrady bazéna.**
- **Udržujte deti v dostatočnej vzdialenosti od bazénových krytov, aby nedošlo k zamotaniu, utopeniu, alebo inému vážnemu zraneniu.**

Starostlivosť o vodu

Udržiavanie správnej rovnováhy vody pomocou vhodného použitia dezinfekčných prostriedkov je jedným z najdôležitejších faktorov pri maximalizácii životnosti a vzhľadu bazénu, rovnako ako zabezpečenie čistej, zdravej a bezpečnej vody. Pre testovanie a čistenie vody v bazéne je dôležitá správna technika. Obráťte sa na vášho predajcu ohľadom chemických, dezinfekčných testovacích súprav a s otázkami o postupe pri testovaní. Prečítajte si a postupujte podľa písomných pokynov chemického výrobcu.

1. Nikdy neumožnite chlóru prísť do kontaktu s bazénom, pokiaľ sa úplne nerozpustí. Rozpustite granule alebo tabletu chlóru najprv vo vedre s vodou a potom ho pridajte do bazénovej vody. Podobne ako u kvapalného chlóru; okamžite a dôkladne ho premiešajte s vodou v bazéne.
2. Nikdy nemiešajte chemikálie dohromady. Chemikálie pridávajte samostatne do bazénovej vody. Pred pridaním ďalšej chemikálie do vody nechajte každú chemikáliu dôkladne rozpustiť.
3. Bazénový zberač Intex a bazénový vysávač Intex sú k dispozícii na pomoc pri udržaní čistej vody v bazéne. Navštívte vášho predajcu pre toto bazénové príslušenstvo.
4. Nepoužívajte tlakovú umývačku na čistenie bazénu.

⚠ UPOZORNENIE

VŽDY POSTUPUJTE PODĽA POKYNOV VÝROBCU CHEMIKÁLIÍ A PODĽA VAROVANÍ O ZDRAVÍ A NEBEZPEČENSTVE.

Nepridávajte chemikálie, ak je bazén obsadený. Môže to spôsobiť podráždenie pokožky alebo očí. Koncentrované roztoky chlóru môžu poškodiť bazénový plášť. V žiadnom prípade Intex Recreation Corp., Intex Development Co. Ltd., ich pridružené spoločnosti, poverení zástupcovia a servisné centrá, predajcovia alebo zamestnanci nenesú zodpovednosť voči kupujúcim alebo akejkoľvek inej osobe za náklady spojené so stratou vody v bazéne, za chemikálie alebo poškodenie vody. **Majte k dispozícii náhradné filtračné kazety. Vymeňte kazetu každé dva týždne.** Odporúčame použiť filtračné čerpadlo Krystal Clear® Intex pre všetky naše nadzemné bazény.

NADMERNÝ DÁŽĎ: Aby nedošlo k poškodeniu bazéna a preplneniu, okamžite odvádzajte dažďovú vodu, ktorá spôsobí, že hladina vody je vyššia ako maximálna.

ZIMNÁ PRÍPRAVA

Zazimovanie vášho nadzemného bazénu

Na konci sezóny sa môžete rozhodnúť, či bazén vypustíte a rozoberiete na uskladnenie, alebo ho necháte zmontovaný a budete postupovať podľa týchto pokynov na zazimovanie. Ak ho necháte zmontovaný na zimu, ušetríte vodu a znížite riziko poškodenia vložky pri demontáži. Demontáž a uskladnenie uvoľní priestor na iné účely.

Kroky pri zazimovaní

Najprv je potrebné odpojiť a vypustiť filtračný systém, odstrániť hadice, rebrík a všetko príslušenstvo z bazéna. Správne ich uskladnite, keď teplota klesne pod 0 °C (32 °F), aby ste zabránili poškodeniu filtračného čerpadla a príslušenstva ľadom. Bazén pripravte na zimu takto:

1. Dôkladne vyfiltrujte a vyčistite vodu v bazéne a vyvážte chemické látky v bazéne. V bazéne nechajte čistú vodu.
2. Odstráňte akékoľvek príslušenstvo (napríklad skimmer, postrekovač) pripojené k závitovej prípojke filtra. V prípade potreby vymeňte filtrovacie sitko. Pred skladovaním sa uistite, že všetky diely príslušenstva sú čisté a úplne suché.
3. Prívodnú a výstupnú armatúru z vnútornej strany bazéna zaslepte priloženou zátkou **(10)** alebo zatvorte piestové ventily.
4. Odstráňte rebrík (ak existuje) a uložte na bezpečnom mieste. Pred uskladnením sa uistite, že je rebrík úplne vysušený.
5. Odstráňte hadice, ktoré spájajú filtračné čerpadlo s bazénom.
6. Pridajte príslušné chemikálie pre zimné obdobie. Poraďte sa s predajcom bazéna o chemických látkach, ktoré by ste mali použiť a o tom, ako ich používať. Toto sa môže výrazne líšiť v závislosti na regióne.
7. Zakryte bazén krytom na bazén Intex alebo zimným krytom na bazén od miestneho predajcu bazénov. V závislosti od náročnosti zimného počasia sa odporúča pridať do stredu bazéna pred pridaním krytu vzduchový vankúš. Bazénový vankúš pomôže absorbovať rozpínanie vody v bazéne, keď zamrzne, a zmierni tlak na kryt z nahromadeného snehu.
<u>DÔLEŽITÁ POZNÁMKA:</u> BAZÉNOVÝ KRYT INTEX NIE JE BEZPEČNOSTNÝ KRYT. BAZÉNOVÁ VLOŽKA MÔŽE STUHNÚŤ, KEĎ TEPLOTA KLESNE POD 0 °C (32 °F) - NIKDY NEUDIERAJTE, NEBÚCHAJTE ANI NENARÁŽAJTE DO VLOŽKY BAZÉNA.
8. Vyčistite a vypustite čerpadlo, teleso filtra a hadice. Odstráňte a zlikvidujte starú filtračnú kazetu. Odložte si náhradné kazety pre budúcu sezónu.
9. Filtračné čerpadlo a príslušenstvo preneste do interiéru a uložte na bezpečnom a suchom mieste, najlepšie v rozmedzí od 0 stupňov Celzia (32 stupňov Fahrenheita) do 40 stupňov Celzia (104 stupňov Fahrenheita).

DLHODOBÉ SKLADOVANIE A VYPÚŠŤANIE

Ak plánujete bazén dlhší čas nepoužívať - uvoľniť miesto, presťahovať sa, aby ste sa vyhli nebezpečným poveternostným podmienkam a podobne - postupujte podľa nižšie uvedených pokynov na vypustenie bazéna a nastavenie dlhodobého uskladnenia.

1. Zoznámte sa s miestnymi predpismi pre špecifické pokyny, ktoré sa týkajú likvidácie bazénovej vody.
2. Skontrolujte, či vypúšťacia zátka vo vnútri bazéna je pripojená na jej mieste.
3. Odstráňte uzáver z vypúšťacieho ventilu na vonkajšej stene bazénu.
4. Pripojte koncovku záhradnej hadice na vypúšťaciu prípojku **(1)**.
5. Umiestnite druhý koniec hadice na miesto, kde voda môže byť bezpečne vypustená mimo domu a iných okolitých stavieb.
6. Pripojte vypúšťaciu prípojku na vypúšťací ventil. **POZN.: Vypúšťacia prípojka otvorí vypúšťaciu zátku vo vnútri bazéna a voda začne okamžite vytekať.**

7. Keď voda prestane vytekať, zdvihnite bazén na protiľahlej strane odtoku, aby ste aj zvyšnú vodu vyliali do odtoku a bazén celkom vypustili.
8. Odpojte hadicu a prípojku po dokončení.
9. Pre skladovanie znovu zasuňte vypúšťaciu zátku do vypúšťacieho ventilu na vnútornej strane bazéna.
10. Nasaďte vypúšťací uzáver na vonkajšej strane bazéna.
11. Úplne vypustite horný prstenec a odstráňte všetky spojovacie diely.
12. Pred skladovaním sa presvedčte, že bazén a všetky časti sú úplne suché. Pred poskladaním nechajte plášť vysušiť na slnku, kým úplne neuschne **(pozrite si obrázok 5)**. Posypte trochu púdrom, aby sa zabránilo zlepeniu vinylu a pre absorpciu zvyškovej vlhkosti.
13. Vytvorte štvorcový tvar. Začnite na jednej strane, zložte jednu šestinu plášťa do seba dvakrát. To isté urobte na druhej strane **(pozrite si obrázok 6.1 & 6.2)**.
14. Potom, čo ste vytvorili dve protichodné zložené strany, jednoducho preložte strany jednu cez druhú, ako keď zatvoríte knihu **(pozrite si obrázok 7.1 & 7.2)**.
15. Zložte dva dlhé konce do stredu **(pozrite si obrázok 8)**.
16. Preložte jeden koniec cez druhý a nakoniec plášť urovnajte **(pozrite si obrázok 9)**.
17. Prázdny bazén bezpečne uložte tak, aby sa doň nedostala voda z dažďa alebo iného zdroja a aby ho neodniesol silný vietor. Plášť a príslušenstvo skladujte na suchom mieste s kontrolovanou teplotou od 0 stupňov Celzia (32 stupňov Fahrenheita) do 40 stupňov Celzia (104 stupňov Fahrenheita).
18. Originálny obal môže byť použitý na skladovanie.

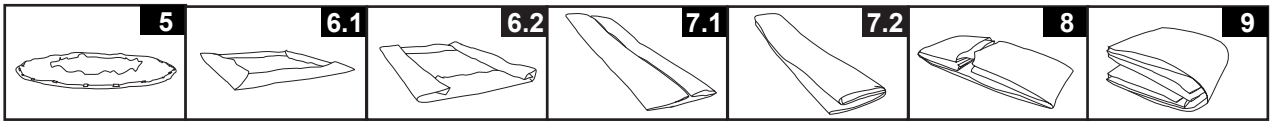

VŠEOBECNÉ POKYNY PRE BEZPEČNOSŤ PRI VODE

Vodná rekreácia je zábavná a terapeutická. Avšak obsahuje riziká spojené so zranením a smrťou. Ak chcete znížiť riziko zranenia, prečítajte si a dodržiavajte všetky varovania uvedené na výrobku, balení a vložené písomné informácie a pokyny. Zapamätajte si však, že varovania na výrobku, návod a bezpečnostné pokyny pokrývajú niektoré bežné riziká pre vodnú rekreáciu, ale nepokrývajú všetky riziká a/alebo nebezpečenstvá.

Pre ďalšie ochranné opatrenia sa tiež zoznámte s týmito všeobecnými zásadami, ako aj pokynmi uvádzanými celoštátne uznávanými bezpečnostnými organizáciami:

- Vyžaduje sa neustály dohľad. Musí byť vymenovaná príslušná dospelá osoba za „záchrancu“ alebo plavčíka, najmä ak sa v bazéne a jeho okolí vyskytujú deti.
- Naučte sa plávať.
- Naučte sa poskytovať prvú pomoc, masáž srdca a umelé dýchanie.
- Poučte každého, kto dohliada na používateľov bazéna, o možných rizikách spojených s používaním bazéna a ochranných prostriedkoch, ako sú zamknuté dvere, závory a pod.
- Poučte všetkých používateľov bazéna, vrátane detí, čo robiť v prípade núdze.
- Vždy používajte zdravý rozum a správny úsudok pri každej aktivite vo vode.
- Vykonávajte dohľad.

ODSTRAŇOVANIE PROBLÉMOV

PROBLÉM	POPIS	PRÍČINA	RIEŠENIE
RIASY	• Zelenkavá voda. • Zelené alebo čierne škvrny na bazénovom plášti. • Bazénový plášť je klzký a/alebo má nepríjemný zápach.	• Chlór a úroveň pH potrebujú úpravu.	• Super chlorácia so šokovou terapiou. Upravte pH na úroveň odporúčanú obchodom pre váš bazén. • Povysávajte bazénové dno. • Udržujte správnu hladinu chlóru.
ZAFARBENÁ VODA	• Voda sa sfarbí na modro, do hneda, alebo čierna pri prvom ošetrení chlórom.	• Meď, železo alebo mangán vo vode sú oxidované pridaným chlórom.	• Upravte pH na odporúčanú úroveň. • Spustite filter, až pokiaľ nebude voda čistá. • Častejšie vymieňajte kazetu.
PLÁVAJÚCE LÁTKY VO VODE	• Voda je zakalená alebo má mliečne zafarbenie.	• Tvrdá voda“ spôsobená príliš vysokou úrovňou pH. • Obsah chlóru je nízky. • Cudzie látky vo vode.	• Upravte hodnotu pH. Požiadajte vášho predajcu bazéna o radu. • Skontrolujte správnu hladinu chlóru. • Vyčistite alebo vymeňte vašu filtračnú kazetu.
NEUSTÁLE NÍZKA HLADINA VODY	• Hladina je nižšia ako v predchádzajúci deň.	• Roztrhnutie alebo diera v bazénovom plášti alebo hadiciach.	• Opravte pomocou súpravy na opravy. • Prstom utesnite všetky zátky. • Vymeňte hadice.
SEDIMENT NA DNE BAZÉNA	• Nečistoty alebo piesok na dne bazéna.	• Časté používania, nastupovanie a vystupovanie z bazéna.	• Na vyčistenie dna bazéna použite vysávač Intex.
POVRCHOVÉ NEČISTOTY	• Lístie, hmyz atď.	• Bazén je príliš blízko stromov.	• Použite bazénový zberač Intex.

OBMEDZENÁ ZÁRUKA

Váš bazén Intex bol vyrobený z najkvalitnejších materiálov a bol vysokokvalitne spracovaný. Všetky produkty Intex boli pred opustením továrne skontrolované a sú bez výskytu akýchkoľvek porúch. Táto obmedzená záruka sa vzťahuje len pre bazén Intex.

Táto obmedzená záruka je dodatkom, a nie náhradou vašich zákonných práv a opravných prostriedkov. Vaše zákonné práva majú prednosť do takej miery, v akom je táto záruka v rozpore s niektorým z vašich zákonných práv. Napríklad spotrebiteľské zákony v celej Európskej únii stanovujú zákonné práva navyše k záruke, ktorú obdržíte v rámci tejto obmedzenej záruky: informácie o spotrebiteľských právach celej EÚ nájdete na internetovej stránke Európskej spotrebiteľského centra http: //ec.europa.eu/consumers/ECC/contact_en/htm.

Ustanovenia tejto obmedzenej záruky sa vzťahujú len na pôvodného kupujúceho a táto záruka je neprenosná. Táto obmedzená záruka platí počas obdobia uvedeného nižšie od dátumu prvého maloobchodného nákupu alebo dodania. Odložte si váš pôvodný nákupný doklad s týmto návodom, pretože bude potrebné predložiť doklad o nákupe pri uplatnení reklamácie, inak je obmedzená záruka neplatná.

Záruka na bazénový plášť a rám – 1 Rok

Ak zistíte výrobnú chybu bazén Intex počas záručnej doby, obráťte sa na príslušné servisné stredisko Intex uvedené v samostatnom zozname „autorizovaných servisných center“. Ak sa predmet vráti podľa pokynov servisného strediska Intex, servisné stredisko skontrolujte predmet a rozhodne o oprávnenosti nároku. Ak sa na predmet vzťahujú ustanovenia záruky, bude predmet zadarmo opravený alebo vymenený za rovnakú alebo porovnateľnú položku (podľa rozhodnutia Intex).

Žiadne ďalšie záruky sa neposkytujú, okrem tejto záruky a zákonných nárokov platných vo vašej krajine. Do rozsahu prípustnom vo vašej krajine Intex v žiadnom prípade nenesie zodpovednosť voči vám ani žiadnej tretej strane za priame alebo nepriame škody vyplývajúce z používania vášho bazén Intex, činnosti jeho zástupcov a zamestnancov (vrátane výroby výrobku). Niektoré krajiny alebo jurisdikcie nedovoľujú vylúčenie alebo obmedzenie náhodných alebo následných škôd, takže vyššie uvedené obmedzenia alebo vylúčenia sa na vás nemusia vzťahovať.

Táto obmedzená záruka sa neuplatní v nasledujúcich prípadoch:

- Ak bazén Intex bol vystavený nedbanlivosti, nesprávnemu použitiu alebo nasadeniu, nehodám, nesprávnemu používaniu, nesprávnej údržbe alebo skladovaniu.
- Ak je bazén Intex vystavený škodám mimo kontrolu Intex vrátane vrátane, a bez obmedzenia na prepichnutie, roztrhnutie, odretie, bežné opotrebenie a roztrhnutie a poškodenie spôsobené požiarom, povodňou, zamrznutím, dažďom alebo inými vonkajšími prírodnými silami.
- Na diely a súčasti, ktoré nepredáva Intex; a / alebo.
- Na neoprávnené úpravy, opravy či demontáž bazén Intex kýmkoľvek iným ako pracovníkom servisného strediska Intex.

Náklady spojené so stratou bazénovej vody, chemikálií alebo poškodením vodou nie sú pokryté touto zárukou. Zranenia alebo poškodenia akéhokoľvek majetku alebo osôb nie sú kryté touto zárukou.

Prečítajte si pozorne návod na obsluhu a dodržiavajte všetky pokyny týkajúce sa správnej prevádzky a údržby vášho bazénu Intex. Pred použitím vždy skontrolujte váš výrobok. Obmedzená záruka môže byť neplatná, ak nie sú dodržiavané pokyny.

POUŽÍVATEĽSKÁ PRÍRUČKA

DÔLEŽITÉ BEZPEČNOSTNÉ ZÁSADY

Pred inštaláciou a použitím tohto výrobku si prečítajte, pochopte a starostlivo dodržiavajte všetky pokyny. Odložte si pre budúcu potrebu. Tieto pokyny uschovajte.

332 IOB

Slovenský

REBRÍK S VYBERATEĽNÝMI STUPŇAMI

48” (122 cm), 52” (132 cm) models

Začnite tu!

52” (132 cm)
Len pre ilustratívne účely.

Nezabudnite vyskúšať iné skvelé výrobky Intex: bazény, bazénové príslušenstvo, nafukovacie bazény, domáce hračky, nafukovacie matrace a člny, ktoré sú k dispozícii u vynikajúcich predajcov alebo navštívte naše webové stránky.
Vzhľadom na politiku neustáleho zdokonaľovania výrobkov si Intex vyhradzuje právo na zmenu špecifikácií a vzhľadu, čo môže mať za následok aktualizáciu návodu na obsluhu bez predchádzajúceho upozornenia.

Varovanie..... 1

Referencie na náhradné diely..... 2-3

Návod na postavenie..... 3-8

Dlhodobé skladovanie..... 9

Všeobecné pokyny pre bezpečnosť pri vode..... 9

Obmedzená záruka..... 10

⚠ VAROVANIE

- Vždy dohliadajte na deti a osoby so zdravotným postihnutím.
- Vždy pomôžte deťom pri používaní rebríka, aby nedošlo k pádu a/alebo vážnemu zraneniu.
- Nikdy sa neponárajte, alebo neskáčte z tohto rebríka.
- Umiestnite rebrík na rovný a pevný podklad.
- Rebrík smie naraz používať len jedna osoba.
- Maximálne zaťaženie: 136 kg (300 lb). V súlade s požiadavkami na pevnosť EN16582.
- Rebrík vždy musí smerovať ku vstupu / výstupu z bazéna.
- Vyberte a zabezpečte rebrík, keď sa bazén nepoužíva.
- Neplávajte popod, cez alebo poza rebrík.
- Pravidelne kontrolujte všetky skrutky a matice, aby ste zaistili stabilitu rebríka.
- Ak využívate nočné kúpanie, použite umelé osvetlenie na označenie všetkých bezpečnostných označení, rebríkov, bazénovej podlahy a chodníkov.
- Montáž a demontáž len dospelými osobami.
- Tento rebrík je navrhnutý a vyrobený pre určitú výšku bazénovej steny a/alebo bazéna. Nepoužívajte s inými bazénmi.
- Nedodržiavanie pokynov údržby môže viesť k podstatnému ohrozeniu zdravia, najmä pre deti.
- Používajte tento rebrík len na účely uvedené v tomto návode na obsluhu.

NEDODRŽANIE TÝCHTO VAROVANÍ MÔŽE MAŤ ZA NÁSLEDOK ZLOMENINY, ZACHYTENIE, OCHRNUTIE, UTOPENIE ALEBO INÉ ZÁVAŽNÉ ZRANENIE.

Tieto upozornenia, pokyny a bezpečnostné predpisy, ktoré sú súčasťou výrobku, predstavujú niektoré bežné riziká spojené so zariadeniami na vodnú rekreáciu a nepokrývajú všetky prípady, riziká a nebezpečenstvá. Používajte prosím zdravý rozum a správny úsudok, keď vykonávate akúkoľvek vodnú aktivitu.

INTEX®

©2026 Intex Marketing Ltd. - Intex Development Co. Ltd. - Intex Recreation Corp. All rights reserved/Tous droits réservés/Todos los derechos reservados/Alle Rechte vorbehalten. Printed in China/Imprimé en Chine/Impreso en China/Gedruckt in China.
®™ Trademarks used in some countries of the world under license from/®™ Marques utilisées dans certains pays sous licence de/Marcas registradas utilizadas en algunos países del mundo bajo licencia de/Warenzeichen verwendet in einigen Ländern der Welt in Lizenz von/Intex Marketing Ltd. to/à/a/an Intex Development Co. Ltd., Hong Kong & Intex Recreation Corp., P.O. Box 1440, Long Beach, CA 90801 • Distributed in the European Union by/Distribué dans l’Union Européenne par/Distribuido en la unión Europea por/Vertrieb in der Europäischen Union durch/ Intex Trading B.V., Ettenseweg 46, 4706 PB Roosendaal – The Netherlands • Distributed in the UK by Unitex Service (UK) Limited, 124 City Road, London, England, EC1V 2NX, UK.
www.intexcorp.com

REFERENCIE NA NÁHRADNÉ DIELY

Pred zmontovaním výrobku skontrolujte jeho obsah a zoznámte sa so všetkými dielmi.

48" (122 cm) model

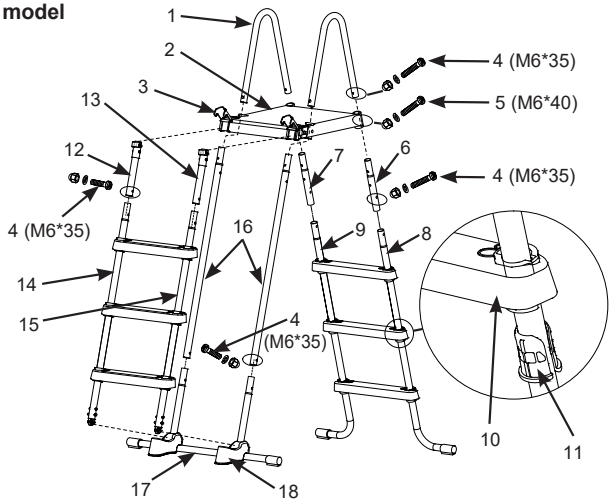

52" (132 cm) model

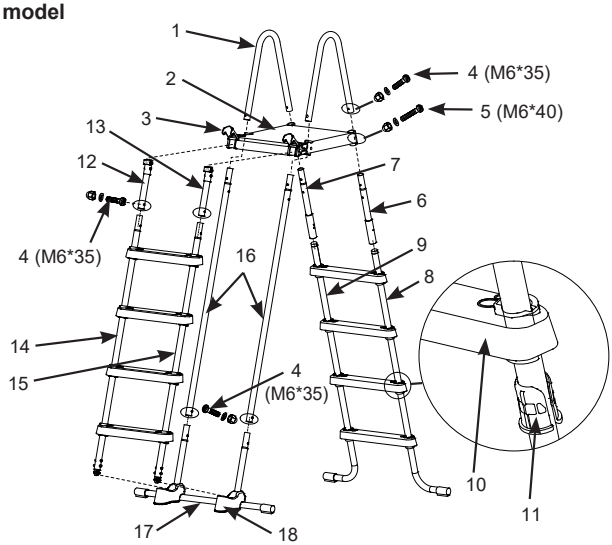

POZNÁMKA: Obrázky majú len ilustratívny charakter. Aktuálny výrobok sa môže odlišovať. Nie je v mierke.

Tento rebrík je navrhnutý a vyrobený pre výšku steny bazénov Intex:

Položka č.	Výška bazénovej steny	Položka č.	Výška bazénovej steny
28076	48” (122 cm)	28077	52” (132 cm)

REF. Č	POPIS	MN.		DIEL Č.	
				48”	52”
		48”	52”	#28076	#28077
1	HORNÁ LIŠTA V TVARE U	2	2	12512A	12512A
2	HORNÁ PLOŠINA	1	1	12182	12182
3	SPONA	2	2	12190	12190
4	KRÁTKY SPOJOVACÍ PRVOK PRE HORNÚ LIŠTU V TVARE U (1 NAVYŠE)	11	9	10810	10810
5	DLHÝ SPOJOVACÍ PRVOK PRE HORNÚ PLOŠINU (1 NAVYŠE)	5	5	10227	10227
6	STRANA A - HORNÁ BOČNÁ NOHA (OZNAČENIE „A“)	1	1	12669AA	12643AA
7	STRANA A - HORNÁ BOČNÁ NOHA (OZNAČENIE „B“)	1	1	12669AB	12643AB
8	STRANA A - DOLNÁ J-NOHA (OZNAČENIE „A“)	1	1	12670AA	12644AA
9	STRANA A - DOLNÁ J-NOHA (OZNAČENIE „B“)	1	1	12670AB	12644AB
10	STUPEŇ REBRÍKA	6	8	12629	12629
11	KOTEVNÉ PUZDRO SCHODÍKA	12	16	12630	12630
12	STRANA B - HORNÁ BOČNÁ NOHA (OZNAČENIE „A1“)	1	1	12653AA	12653AA
13	STRANA B - HORNÁ BOČNÁ NOHA (OZNAČENIE „B1“)	1	1	12653AB	12653AB
14	STRANA B - DOLNÁ BOČNÁ NOHA (OZNAČENIE „A1“)	1	1	12651AA	12654AA
15	STRANA B - DOLNÁ BOČNÁ NOHA (OZNAČENIE „B1“)	1	1	12651AB	12654AB
16	STRANA C - HORNÁ BOČNÁ NOHA (OZNAČENIE „C“)	2	2	12652A	12655A
17	STRANA C - DOLNÁ BOČNÁ NOHA V TVARE U (OZNAČENIE „C“)	1	1	12650A	12650A
18	NOSNÁ ZÁKLADŇA	2	2	11356	11356

DÔLEŽITÉ

Pred začatím montáže je veľmi dôležité správne si rozložiť diely a zistiť, Ktoré časti sa spájajú dohromady. Aj keď niektoré časti vyzerajú rovnako, Nie sú vždy vzájomne zameniteľné. Pozrite si zoznam dielov.

MONTÁŽ REBRÍKA

POŽADOVANÉ NÁSTROJE: Jeden (1) krížový skrutkovač, jeden (1) malý plochý skrutkovač
Jedny (1) kombinačky alebo malý nastaviteľný kľúč

Predpokladaná doba montáže je 30 až 60 minút. (Uvedomte si, že doba montáže je len orientačná a individuálna skúsenosť s montážou sa môže líšiť.)

⚠ VAROVANIE

NESPRÁVNE SPOJENÉ ČASTI MÔŽU VIESŤ K NESTABILNÉMU REBRÍKU ALEBO PORUCHE REBRÍKA, ČO MÔŽE SPÔSOBIŤ PÁD, ZRANENIE ALEBO ÚMRTIE.

1. MONTÁŽ BOČNÝCH NÔH A (pozri obr. 1.1 až 1.3):

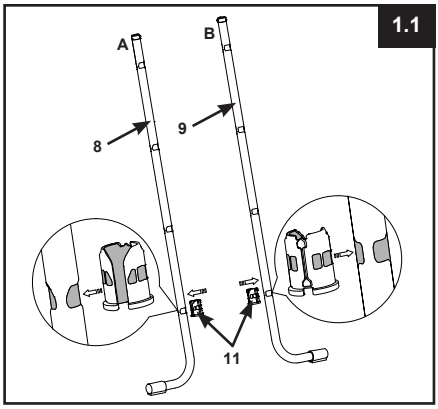

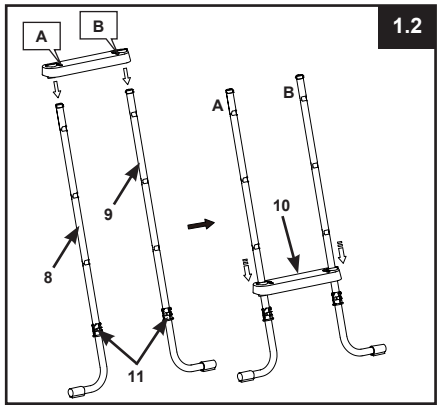

DÔLEŽITÉ: Pred inštaláciou stupňov sa presvedčte, že nohy v tvare J smerujú von.

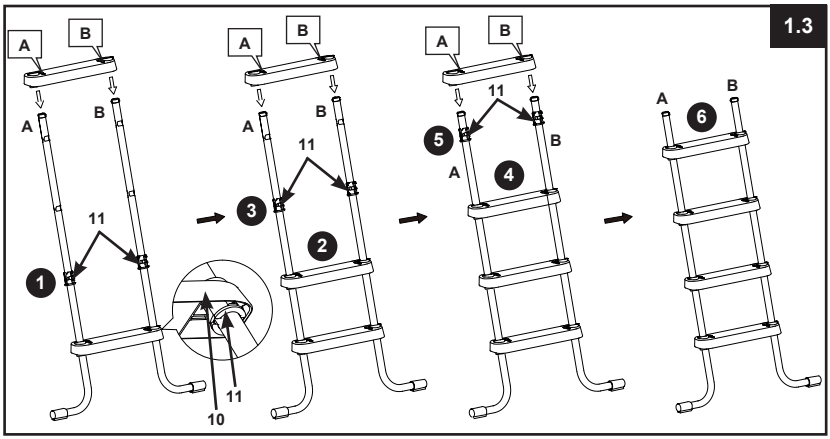

- **MONTÁŽ HORNEJ STRANY NÔH A** (pozri obr. 1.4):

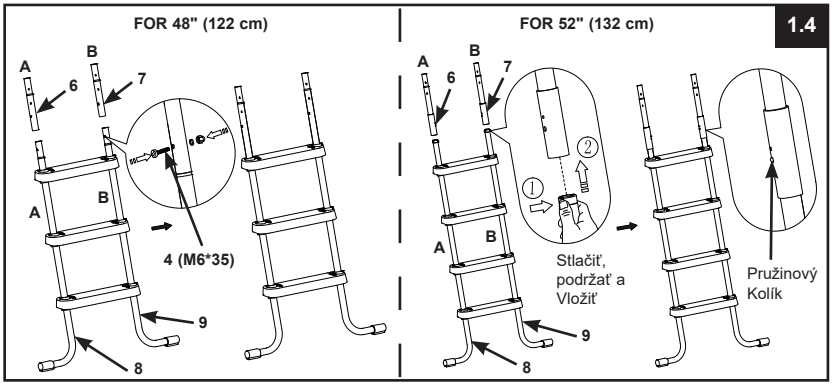

2. **MONTÁŽ BOČNÝCH NÔH B** (pozri obr. 2.1 až 2.3):

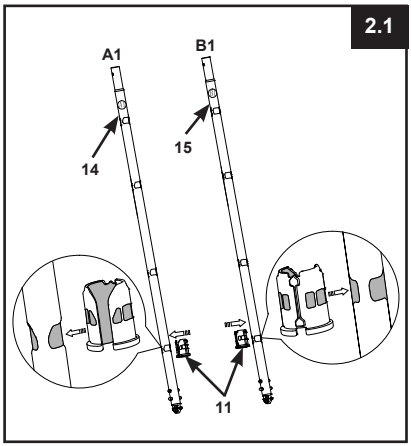

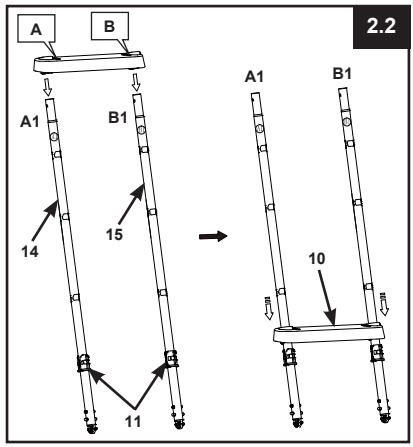

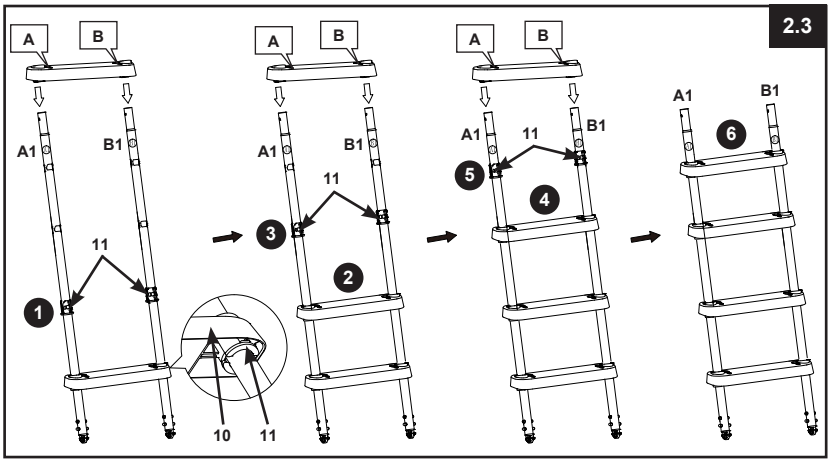

- **MONTÁŽ HORNEJ STRANY NÔH B** (pozri obr. 2.4):

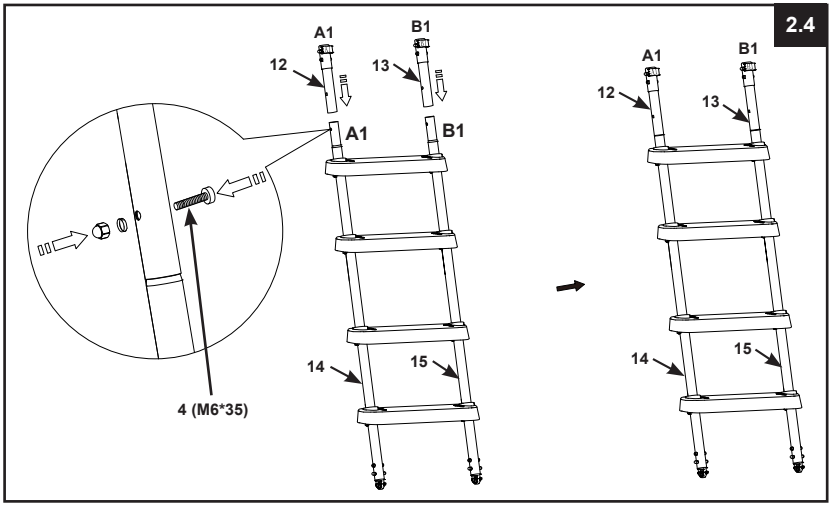

3. **MONTÁŽ BOČNÝCH NÔH C** (pozri obr. 3.1 až 3.4):
   DÔLEŽITÉ: Uistite sa, že nohy sú pevne pripojené a zaistené.

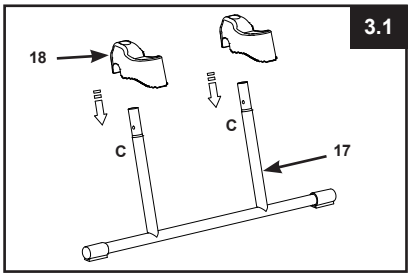

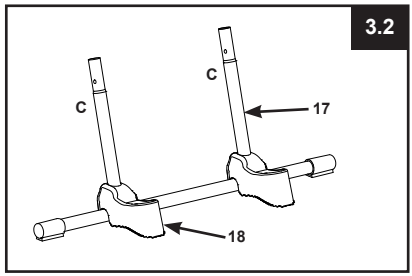

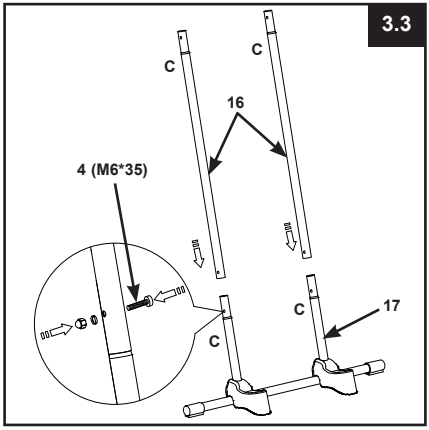

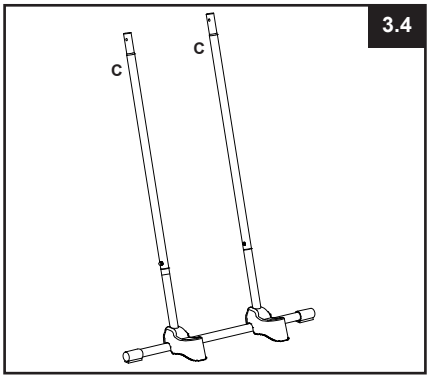

4. INŠTALÁCIA HORNEJ PLOŠINY
(pozri obr. 4):

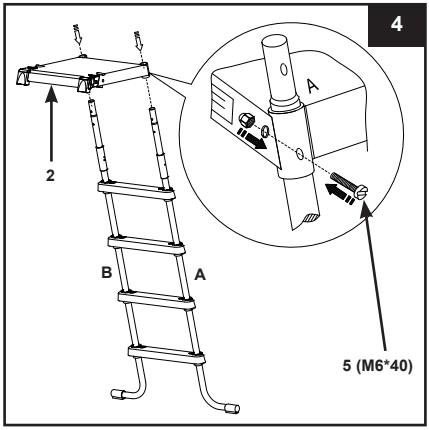

5. INŠTALÁCIA HORNEJ LIŠTY V TVARE U
(pozri obr. 5.1 až 5.2):
DÔLEŽITÉ: Jedna strana naraz. Nepripájajte druhú stranu rebríka, kým nie je nainštalovaná horná lišta v tvare U. Overte si, že všetky skrutky a matice sú pevne dotiahnuté. Nedoťahuje naplno upevňovacie diely až do posledného montážneho kroku.

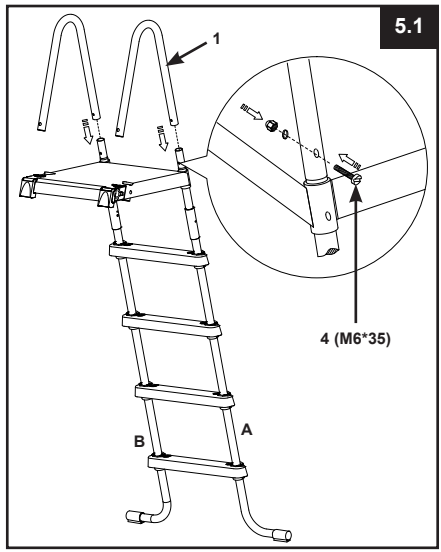

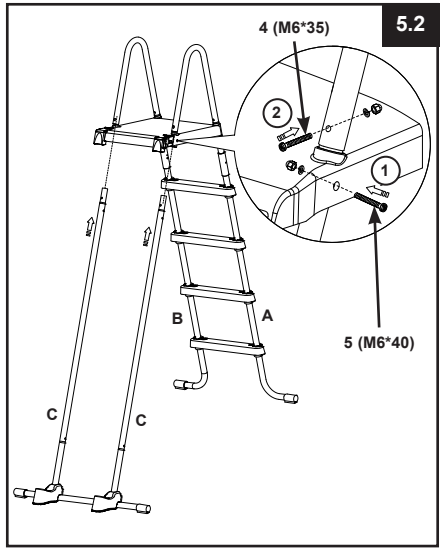

6. MONTÁŽ BOČNÝCH NÔH B (pozri obr. 6):

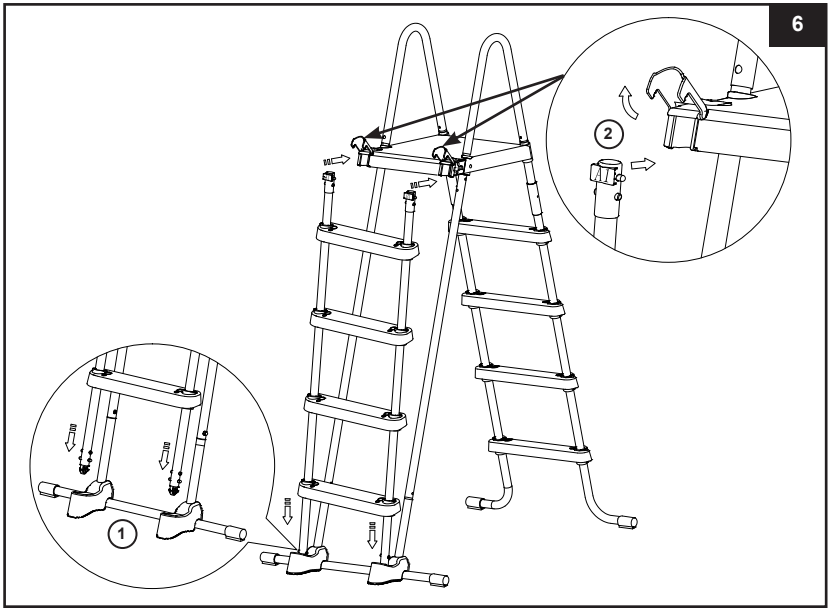

7. ÚDRŽBA: Umiestnite rebrík na bočné steny bazéna, pričom jedná strana rebríka bude umiestnená vo vnútri bazénu a druhá strana von z bazéna.

8. PRED POUŽITÍM REBRÍKA (pozri obr. 7):
Ak sú teraz všetky časti na mieste, skontrolujte, či sú všetky spojovacie prvky / skrutky pevne dotiahnuté a tlakom zhora na každý stupeň rebríka sa presvedčte, že je pevne ukotvený na svojom mieste.
DÔLEŽITÉ: Strana s vyberateľnými stupňami musí byť umiestnená mimo bazéna.

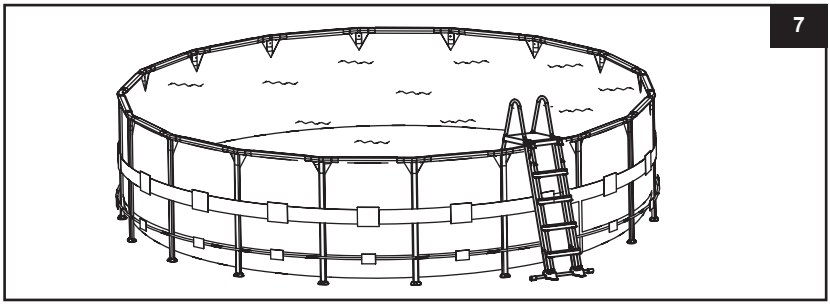

⚠ VAROVANIE

PRED KAŽDÝM POUŽITÍM SKONTROLUJTE, ČI STRANA S VYBERATEĽNÝMI STUPŇAMI JE UKOTVENÁ DO NOSNEJ ZÁKLADNE A BEZPEČNE ZAISTENÁ DO SPÔN NA PREDNOM OKRAJI HORNEJ PLOŠINY.

9. PO POUŽITÍ REBRÍKA (pozri obr. 8):

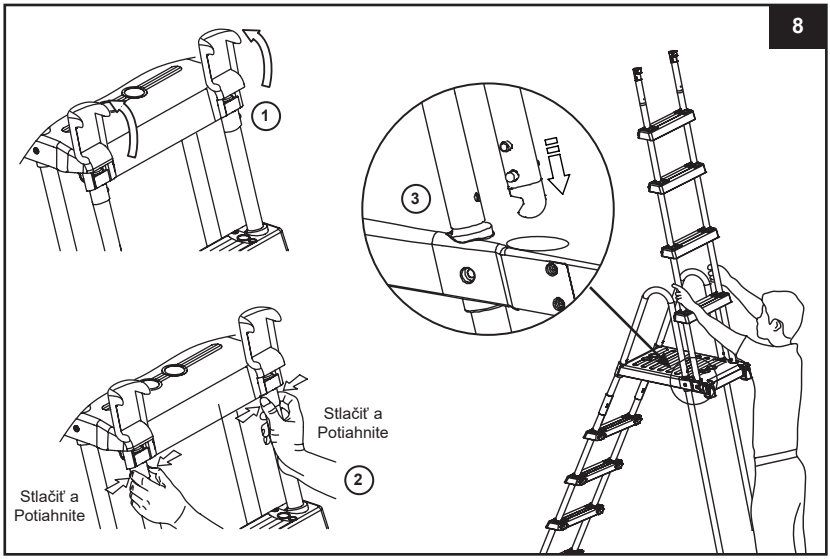

10. Uvoľnite priečky zo zaistenej polohy (pozri obr. 9):

a) Pravou rukou potiahnite západku smerom k sebe a podržte a súčasne ľavou rukou zatlačte biele vysunuté tlačidlá a zdvihnite nohu z priehlbiny oproti spodným bielym vysunutým tlačidlám.

b) Nohu uvoľnite nad vrchnou rozperou (uistite sa, že noha nespadne naspäť do priehlbiny) a rýchlo zdvihnite „odstrániteľné priečky" z ich zaistenej polohy.

c) Pozri krok 6 pre opätovné pripojenie odstrániteľných priečok.

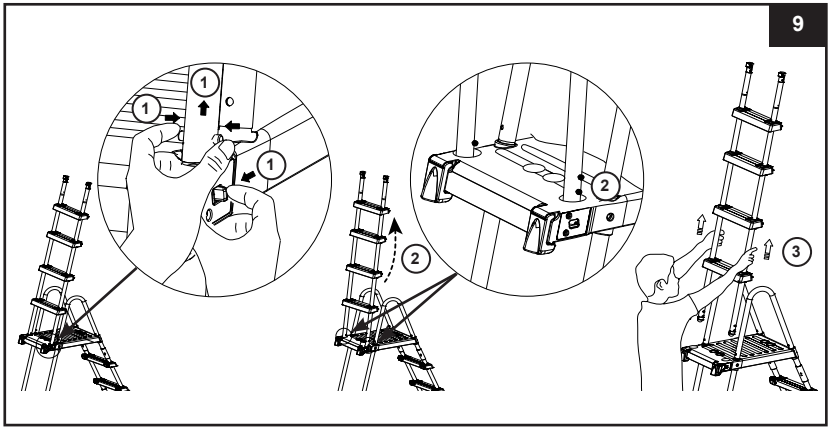

ZAZIMOVANIE/DLHODOBÉ SKLADOVANIE

1. Odstráňte „vyberateľné stupne“, ako je znázornené v časti Po použití rebríka, pozrite obr. 8.
2. Pred dlhodobým skladovaním vyberte rebrík z bazéna a uistite sa, že rebrík a vyberateľné stupne sú dokonale suché.
3. Rebrík preneste dovnútra a uložte na bezpečnom a suchom mieste najlepšie v teplotnom rozsahu od 32 stupňov Fahrenheita (0 stupňov Celzia) do 104 stupňov Fahrenheita (40 stupňov Celzia).
4. Uistite sa, že rebrík a všetky súčasti sú uložené na bezpečnom mieste mimo dosahu detí.
5. Demontáž schodíka:

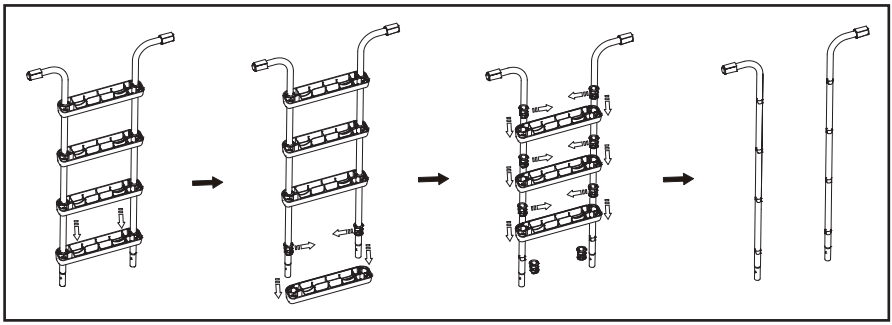

⚠ VAROVANIE

KEĎ SA REBRÍK NEPOUŽÍVA, JE POTREBNÉ HO POSTAVIŤ DO BEZPEČNEJ POLOHY. ODSTRÁŇTE PREDNÚ STRANU SO STUPŇAMI, KEĎ SA BAZÉN NEPOUŽÍVA, ALEBO NIE JE OBSADENÝ. STRANU S VYBERATEĽNÝMI STUPŇAMI ULOŽTE NA BEZPEČNOM MIESTE MIMO DOSAHU DETÍ. SPONY ZNOVU ZATVORTE.

VŠEOBECNÉ POKYNY PRE BEZPEČNOSŤ PRI VODE

Vodná rekreácia je zábavná a terapeutická. Avšak obsahuje riziká spojené so zranením a smrťou. Ak chcete znížiť riziko zranenia, prečítajte si a dodržiavajte všetky varovania uvedené na výrobku, balení a vložené písomné informácie a pokyny. Zapamätajte si však, že varovania na výrobku, návod a bezpečnostné pokyny pokrývajú niektoré bežné riziká pre vodnú rekreáciu, ale nepokrývajú všetky riziká a/alebo nebezpečenstvá.

Pre ďalšie ochranné opatrenia sa tiež zoznámte s týmito všeobecnými zásadami, ako aj pokynmi uvádzanými celoštátne uznávanými bezpečnostnými organizáciami:

- Vyžaduje sa neustály dohľad. Musí byť vymenovaná príslušná dospelá osoba za „záchrancu“ alebo plavčíka, najmä ak sa v bazéne a jeho okolí vyskytujú deti.
- Naučte sa plávať.
- Naučte sa poskytovať prvú pomoc, masáž srdca a umelé dýchanie.
- Poučte každého, kto dohliada na používateľov bazéna, o možných rizikách spojených s používaním bazéna a ochranných prostriedkoch, ako sú zamknuté dvere, závory a pod.
- Poučte všetkých používateľov bazéna, vrátane detí, čo robiť v prípade núdze.
- Vždy používajte zdravý rozum a správny úsudok pri každej aktivite vo vode.
- Vykonávajte dohľad, vykonávajte dohľad, vykonávajte dohľad.

ODLOŽTE SI OBALOVÝ KARTÓN NA SKLADOVANIE A PRE POKYNY NA OPÄTOVNÚ MONTÁŽ

OBMEDZENÁ ZÁRUKA

Váš Bazénový Rebrík bol vyrobený z najkvalitnejších materiálov a bol vysokokvalitne spracovaný. Všetky produkty Intex boli pred opustením továrne skontrolované a sú bez výskytu akýchkoľvek porúch. Táto obmedzená záruka sa vzťahuje len pre Bazénový Rebrík.

Táto obmedzená záruka je dodatkom, a nie náhradou vašich zákonných práv a opravných prostriedkov. Vaše zákonné práva majú prednosť do takej miery, v akom je táto záruka v rozpore s niektorým z vašich zákonných práv. Napríklad spotrebiteľské zákony v celej Európskej únii stanovujú zákonné práva navyše k záruke, ktorú obdržíte v rámci tejto obmedzenej záruky: informácie o spotrebiteľských právach celej EÚ nájdete na internetovej stránke Európskej spotrebiteľského centra http://ec.europa.eu/consumers/ECC/contact_en/htm.

Ustanovenia tejto obmedzenej záruky sa vzťahujú len na pôvodného kupujúceho a táto záruka je neprenosná. Táto obmedzená záruka platí počas obdobia 1 rok od dátumu prvého maloobchodného nákupu alebo dodania. Odložte si váš pôvodný nákupný doklad s týmto návodom, pretože bude potrebné predložiť doklad o nákupe pri uplatnení reklamácie, inak je obmedzená záruka neplatná.

Ak zistíte výrobnú chybu Bazénový Rebrík počas záručnej doby, obráťte sa na príslušné servisné stredisko Intex uvedené v samostatnom zozname „autorizovaných servisných center". Ak sa predmet vráti podľa pokynov servisného strediska Intex, servisné stredisko skontrolujte predmet a rozhodne o oprávnenosti nároku. Ak sa na predmet vzťahujú ustanovenia záruky, bude predmet zadarmo opravený alebo vymenený za rovnakú alebo porovnateľnú položku (podľa rozhodnutia Intex).

Žiadne ďalšie záruky sa neposkytujú, okrem tejto záruky a zákonných nárokov platných vo vašej krajine. Do rozsahu prípustnom vo vašej krajine Intex v žiadnom prípade nenesie zodpovednosť voči vám ani žiadnej tretej strane za priame alebo nepriame škody vyplývajúce z používania vášho Bazénový Rebrík (názov produktu), činnosti jeho zástupcov a zamestnancov (vrátane výroby výrobku). Niektoré krajiny alebo jurisdikcie nedovoľujú vylúčenie alebo obmedzenie náhodných alebo následných škôd, takže vyššie uvedené obmedzenia alebo vylúčenia sa na vás nemusia vzťahovať.

Táto obmedzená záruka sa neuplatní v nasledujúcich prípadoch:

- Ak Bazénový Rebrík bol vystavený nedbanlivosti, nesprávnemu použitiu alebo nasadeniu, nehodám, nesprávnemu používaniu, nesprávnej údržbe alebo skladovaniu.
- Ak je Bazénový Rebrík vystavený škodám mimo kontrolu Intex vrátane vrátane, a bez obmedzenia na bežné opotrebenie a roztrhnutie a poškodenie spôsobené požiarom, povodňou, zamrznutím, dažďom alebo inými vonkajšími prírodnými silami.
- Na diely a súčasti, ktoré nepredáva Intex; a / alebo.
- Na neoprávnené úpravy, opravy či demontáž Bazénový Rebrík kýmkoľvek iným ako pracovníkom servisného strediska Intex.

Náklady spojené so stratou bazénovej vody, chemikálií alebo poškodením vodou nie sú pokryté touto zárukou. Zranenia alebo poškodenia akéhokoľvek majetku alebo osôb nie sú kryté touto zárukou.

Prečítajte si pozorne návod na obsluhu a dodržiavajte všetky pokyny týkajúce sa správnej prevádzky a údržby vášho Bazénový Rebrík. Pred použitím vždy skontrolujte váš výrobok. Obmedzená záruka môže byť neplatná, ak nie sú dodržiavané pokyny.